BVT KKS ALD 75 (918 420)

- Für Schutzstromkreise
- Hoher Nennstrom
- Einsetzbar nach dem Blitz-Schutzzonen-Konzept an den Schnittstellen 0_A – 2 und höher

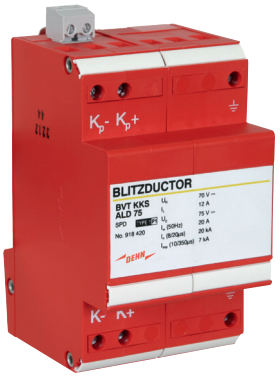

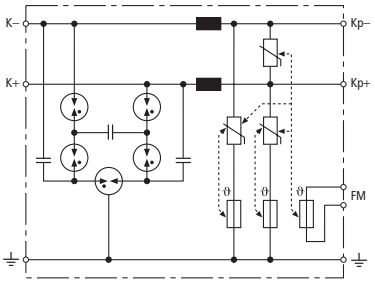

Prinzipschaltbild

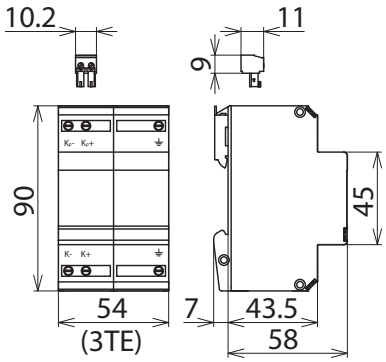

Maßbild

Energetisch koordinierter Kombi-Ableiter zum Schutz des Gleichrichters im Schutzstromkreis (Farbe rot). Steckbarer Fernmeldekontakt (Öffner) für Überlast-Anzeige (Thermoüberwachung der Varistoren). Einbau im Stahlblechgehäuse empfohlen. Durch kapazitive Steuerung wird eine niedrige Impuls-Ansprechspannung erreicht.

Typ	**BVT KKS ALD 75**
Art-Nr.	**918 420**
Ableiterklasse	TYPE 1 P1
Nennspannung (U_N)	70 V
Höchste Dauerspannung DC (U_C)	75 V
Nennstrom (I_L)	12 A
D1 Blitzstoßstrom (10/350 µs) pro Ader (I_{imp})	3,5 kA
D1 Blitzstoßstrom (10/350 µs) gesamt (I_{imp})	7 kA
C2 Nennableitstoßstrom (8/20 µs) pro Ader (I_n)	20 kA
C2 Nennableitstoßstrom (8/20 µs) gesamt (I_n)	40 kA
Schutzpegel Ad-Ad bei I_n C2 (U_p)	≤ 420 V
Schutzpegel Ad-PG bei I_n C2 (U_p)	≤ 420 V
Schutzpegel Ad-Ad bei 1 kV/µs C3 (U_p)	≤ 370 V
Schutzpegel Ad-PG bei 1 kV/µs C3 (U_p)	≤ 370 V
Serienimpedanz pro Ader	5 µH
Grenzfrequenz Ad-Ad (f_G)	1 MHz
Kapazität Ad-Ad (C)	≤ 2 nF
Kapazität Ad-PG (C)	≤ 2 nF
Betriebstemperaturbereich (T_U)	-40 °C ... +80 °C
Schutzart	IP 20
Montage auf	35 mm Hutschiene nach EN 60715
Anschluss Eingang / Ausgang	Schraube / Schraube
Anschlussquerschnitt eindrähtig	0,5-6 mm²
Anschlussquerschnitt feindrähtig	0,5-4 mm²
Erdung über	Schraubklemme
Gehäusewerkstoff	Thermoplast, UL 94 V-0
Farbe	rot
Prüfnormen	IEC 61643-21 / EN 61643-21
FM-Kontakte / Kontaktform	Öffner
Schaltleistung DC	250 V / 0,1 A; 125 V / 0,2 A; 75 V / 0,5 A
Schaltleistung AC	250 V / 0,5 A
Anschlussquerschnitt für FM-Klemmen	max. 1,5 mm²

Stammdaten	
Nettogewicht	212.000 g/st
GTIN (EAN)	4013364094895
VPE	1 ST
Zolltarifnummer (Komb. Nomenklatur EU)	85363010

© DEHN AUSTRIA GmbH • Kornspitzstraße 5 • 4481 Asten • Austria • Tel. +43 720 456800 • info@dehn.at • www.dehn.at

: Geprüft • NEU: Neu • : Auslaufmodell
: Kreuzverbinder • : Längsverbinder • : Parallelverbinder • : T-Verbinder • : Rohrschelle für Parallelverbinder • : Rohrschelle für T-Verbinder
: Rohrschelle für Parallelverbinder • : Rohrschelle für T-Verbinder • : Potentialausgleichsschiene • : Überbrückungsbauteil

Änderungen in Form und Technik, bei Maßen, Gewichten und Werkstoffen behalten wir uns im Sinne des Fortschrittes der Technik vor. Die Abbildungen sind unverbindlich.

© DEHN AUSTRIA GmbH • Kornspitzstraße 5 • 4481 Asten • Austria • Tel. +43 720 456800 • info@dehn.at • www.dehn.at

: Geprüft • NEU: Neu • : Auslaufmodell
: Kreuzverbinder • : Längsverbinder • : Parallelverbinder • : T-Verbinder • : Rohrschelle für Parallelverbinder • : Rohrschelle für T-Verbinder
: Rohrschelle für Parallelverbinder • : Rohrschelle für T-Verbinder • : Potentialausgleichsschiene • : Überbrückungsbauteil