AK 35 SN 18X3 GG (919 015)

- Weiter Anschlussquerschnitt
- Bei isoliertem Schirmaufbau mit SH 18X3 K



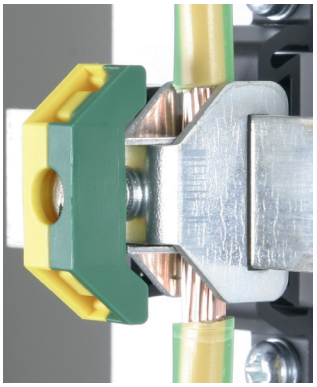

Prinzipschaltbild

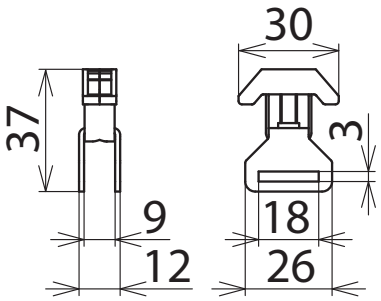

Maßbild

Besonders geeignet für isolierte Aufbauten der Sammelschiene, z. B. bei indirekter Schirmerdung.

Typ	**AK 35 SN 18X3 GG**
Art-Nr.	**919 015**
Anschlussquerschnitt	35 mm²
Montage auf	Sammelschiene

Stammdaten	
Nettogewicht	15.297 g/st
GTIN (EAN)	4013364071568
VPE	1 ST
Zolltarifnummer (Komb. Nomenklatur EU)	85369010

Änderungen in Form und Technik, bei Maßen, Gewichten und Werkstoffen behalten wir uns im Sinne des Fortschrittes der Technik vor. Die Abbildungen sind unverbindlich.

© DEHN AUSTRIA GmbH • Kornspitzstraße 5 • 4481 Asten • Austria • Tel. +43 720 456800 • info@dehn.at • www.dehn.at

: Geprüft • NEU: Neu • : Auslaufmodell
: Kreuzverbinder • : Längsverbinder • : Parallelverbinder • : T-Verbinder • : Rohrschelle für Parallelverbinder • : Rohrschelle für T-Verbinder
: Rohrschelle für Parallelverbinder • : Rohrschelle für T-Verbinder • : Potentialausgleichsschiene • : Überbrückungsbauteil