Produktdatenblatt: BLITZDUCTOR XTU – Ableiter-Module mit RFID-LifeCheck

BXTU ML4 BD 0-180 (920 349)

- Universal-Spannungs-Typ mit actiVsense-Technologie
- Einsetzbar nach dem Blitz-Schutzzonen-Konzept an den Schnittstellen 0_A – 2 und höher
- Mit integrierter RFID-LifeCheck-Überwachung



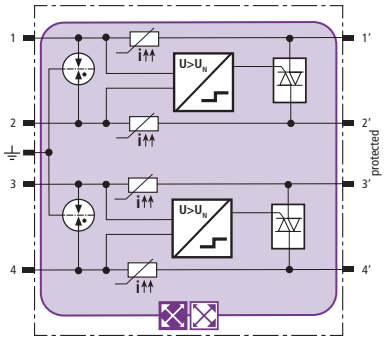

Prinzipschaltbild

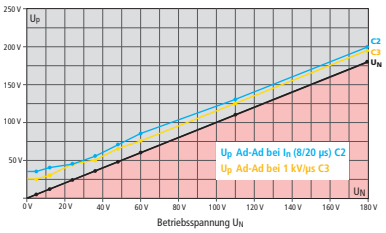

Maßbild

Platzsparendes Kombi-Ableiter-Modul mit actiVsense-Technologie mit RFID-LifeCheck zum Schutz von 2 Doppeladern mit gleicher oder auch unterschiedlicher Betriebsspannung symmetrischer Schnittstellen mit galvanischer Trennung. Erkennt automatisch die anliegende Betriebsspannung des Nutzsignals und passt den Schutzpegel optimal an diese an.

Typ	**BXTU ML4 BD 0-180**
Art-Nr.	**920 349**
Ableiterklasse	TYPE 1 P1
Ableiterüberwachung	LifeCheck
Betriebsspannung (U_N)	0-180 V
Frequenz der Betriebsspannung (f_{UN})	0-400 Hz
Höchste Dauerspannung DC (U_C)	180 V
Höchste Dauerspannung AC (U_C)	127 V
Zulässige überlagerte Signalspannung (U_{signal})	≤ +/- 5 V
Grenzfrequenz Ad-Ad (U_{Signal} symmetrisch 100 Ohm) (f_G)	50 MHz
Nennstrom bei 80 °C (entspricht max. Kurzschlussstrom) (I_L)	100 mA
D1 Blitzstoßstrom (10/350 µs) gesamt (I_{imp})	10 kA
D1 Blitzstoßstrom (10/350 µs) pro Ader (I_{imp})	2,5 kA
C2 Nennableitstoßstrom (8/20 µs) gesamt (I_n)	20 kA
C2 Nennableitstoßstrom (8/20 µs) pro Ader (I_n)	10 kA
Schutzpegel Ad-Ad bei I_n C2 (U_p)	siehe Diagramm, Linie C2
Schutzpegel Ad-Ad bei 1 kV/µs C3 (U_p)	siehe Diagramm, Linie C3
Schutzpegel Ad-Ad bei I_{imp} D1 (U_p)	≤ U_N + 53 V
Schutzpegel Ad-PG bei C2/C3/D1 (U_p)	≤ 550 V
Serienimpedanz pro Ader	≤ 10 Ohm; typisch 7,5 Ohm
Kapazität Ad-Ad (C)	≤ 80 pF
Kapazität Ad-PG (C)	≤ 16 pF
Betriebstemperaturbereich (T_U)	-40 °C ... +80 °C
Schutzart (gesteckt)	IP 20
Einsteckbar in	Basisteil BXT BAS / BSP BAS 4
Erdung über	Basisteil BXT BAS / BSP BAS 4
Gehäusewerkstoff	Polyamid PA 6.6
Farbe	gelb
Prüfnormen	IEC 61643-21 / EN 61643-21
Zulassungen	CSA, UL 497B, SIL
SIL-Klassifizierung	bis SIL3 *)

Stammdaten	
Nettogewicht	25.300 g/st
GTIN (EAN)	4013364126404
VPE	1 ST
Zolltarifnummer (Komb. Nomenklatur EU)	85363010

© DEHN AUSTRIA GmbH • Kornspitzstraße 5 • 4481 Asten • Austria • Tel. +43 720 456800 • info@dehn.at • www.dehn.at

: Geprüft • NEU: Neu • : Auslaufmodell
: Kreuzverbinder • : Längsverbinder • : Parallelverbinder • : T-Verbinder • : Rohrschelle für Parallelverbinder • : Rohrschelle für T-Verbinder
: Rohrschelle für Parallelverbinder • : Rohrschelle für T-Verbinder • : Potentialausgleichsschiene • : Überbrückungsbauteil

Änderungen in Form und Technik, bei Maßen, Gewichten und Werkstoffen behalten wir uns im Sinne des Fortschrittes der Technik vor. Die Abbildungen sind unverbindlich.

*) Details siehe: www.dehn.de

© DEHN AUSTRIA GmbH • Kornspitzstraße 5 • 4481 Asten • Austria • Tel. +43 720 456800 • info@dehn.at • www.dehn.at

: Geprüft • NEU: Neu • : Auslaufmodell
: Kreuzverbinder • : Längsverbinder • : Parallelverbinder • : T-Verbinder • : Rohrschelle für Parallelverbinder • : Rohrschelle für T-Verbinder
: Rohrschelle für Parallelverbinder • : Rohrschelle für T-Verbinder • : Potentialausgleichsschiene • : Überbrückungsbauteil