EXFS L100 (923 060)

- Zum indirekten Verbinden/Erden betriebsmäßig getrennter Anlagenteile bei Blitzeinwirkung
- Ausführung für den Blitzschutz-Potentialausgleich nach DIN EN 62305 / VDE 0185 im Ex-Bereich (Zone 2)
- Zulassung nach ATEX Richtlinie 2014/34/EU und IECEx



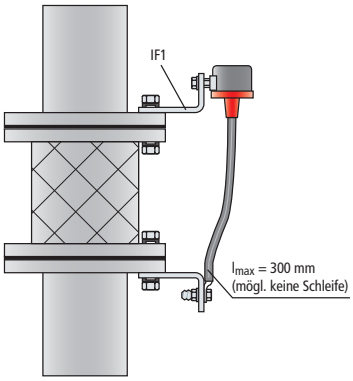

Prinzipschaltbild

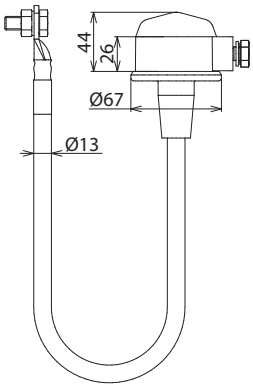

Maßbild

Ex-Trennfunkenstrecke für den oberirdischen Einbau.

Typ	**EXFS L100**
Art-Nr.	**923 060**
Trennfunkenstrecke nach EN 62561-3 / ... IEC 62561-3	ja
Blitzstoßstrom (10/350 µs) (I_{imp})	50 kA
Blitzstromtragfähigkeitsklasse	N
Bemessungs-Stehwechselspannung (50 Hz) (U_{wAC})	300 V
Bemessungs-Ansprechstoßspannung ($U_{r\,imp}$)	≤ 2,5 kV
Betriebstemperaturbereich (T_U)	-20 °C ... +80 °C
Umgebungstemperaturbereich bei Einsatz im Ex-Bereich	-20 °C ... +60 °C
Schutzart	IP 54
ATEX-Zulassungen	DEKRA 11ATEX0146 X
Ex-Kennzeichnung nach EN 60079-0 und EN 60079-15: Gase	II 3 G Ex nC IIC T4 Gc
IECEx-Zulassungen	IECEx DEK 11.0063X
Ex-Kennzeichnung nach EN 60079-0	Ex nC IIC T4 Gc
Gehäuselänge	90 mm
Gehäusedurchmesser	63 mm
Gehäusewerkstoff	Zinkdruckguss, Kunststoff
Anschluss-Kabel	H01N2-D 25 mm² mit Kabelschuh und Schraube / Mutter M10
Kabellänge	100 mm
Geeignet für Flanschmaß	20-130 mm
Erweiterte technische Daten	
– Nennableitstoßstrom (8/20 µs) (I_n)	100 kA
– Ansprechwechselspannung (50 Hz) (U_{aw})	≤ 1,2 kV

Stammdaten	
Nettogewicht	725.000 g/st
GTIN (EAN)	4013364038899
VPE	1 ST
Zolltarifnummer (Komb. Nomenklatur EU)	85369095

Änderungen in Form und Technik, bei Maßen, Gewichten und Werkstoffen behalten wir uns im Sinne des Fortschrittes der Technik vor. Die Abbildungen sind unverbindlich.

© DEHN AUSTRIA GmbH • Kornspitzstraße 5 • 4481 Asten • Austria • Tel. +43 720 456800 • info@dehn.at • www.dehn.at

: Geprüft • NEU: Neu • : Auslaufmodell
: Kreuzverbinder • : Längsverbinder • : Parallelverbinder • : T-Verbinder • : Rohrschelle für Parallelverbinder • : Rohrschelle für T-Verbinder
: Rohrschelle für Parallelverbinder • : Rohrschelle für T-Verbinder • : Potentialausgleichsschiene • : Überbrückungsbauteil