AB EXFS IF1 W 56 (923 356)

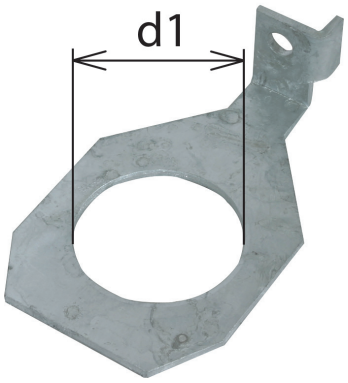

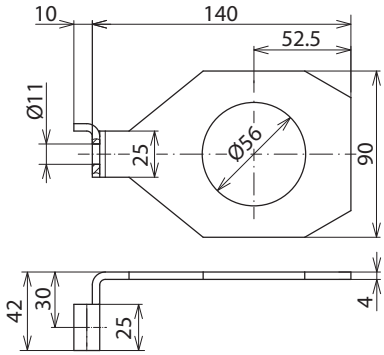

Maßbild

Abgewinkelter Anschlussbügel für EXFS ...; Durchmesser entspricht Bolzendurchmesser der Flanschverschraubung; Werkstoff St/tZn.

Typ	**AB EXFS IF1 W 56**
Art-Nr.	**923 356**
Bauform	abgewinkelt
Werkstoff	St/tZn
Bohrdurchmesser d1	56 mm

Stammdaten	
Nettogewicht	262.000 g/st
GTIN (EAN)	4013364150881
VPE	1 ST
Zolltarifnummer (Komb. Nomenklatur EU)	85369095

Änderungen in Form und Technik, bei Maßen, Gewichten und Werkstoffen behalten wir uns im Sinne des Fortschrittes der Technik vor. Die Abbildungen sind unverbindlich.

© DEHN AUSTRIA GmbH • Kornspitzstraße 5 • 4481 Asten • Austria • Tel. +43 720 456800 • info@dehn.at • www.dehn.at

: Geprüft • NEU: Neu • : Auslaufmodell
: Kreuzverbinder • : Längsverbinder • : Parallelverbinder • : T-Verbinder • : Rohrschelle für Parallelverbinder • : Rohrschelle für T-Verbinder
: Rohrschelle für Parallelverbinder • : Rohrschelle für T-Verbinder • : Potentialausgleichsschiene • : Überbrückungsbauteil