BSP BAS 4 (926 304)

- Vierpolig und universell für alle Ableiter-Module BSP und BXT / BXTU
- Mit Signaltrennung bei gezogenem Schutzmodul
- Wartungsneutraler Aufbau ohne Schutzelemente



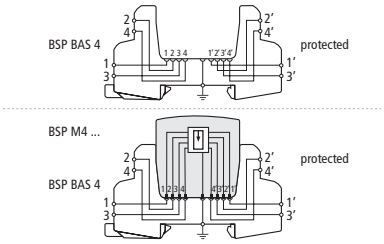

Prinzipschaltbild

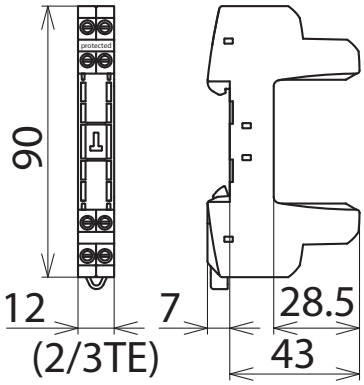

Maßbild

BLITZDUCTOR SP-Basisteil als sehr platzsparende, vierpolige, universelle Anschlußklemme zur Aufnahme eines Ableiter-Moduls, mit Signaltrennung bei gezogenem Schutzmodul. Die sichere Erdung des Ableiter-Moduls wird über den Hutschienen-Tragfuß mittels einer Schnappbefestigung hergestellt. Da sich keinerlei Bauelemente der Schutzschaltung im Basisteil befinden, beschränken sich Wartungsarbeiten auf die Schutzmodule.

Typ	**BSP BAS 4**
Art-Nr.	**926 304**
Betriebstemperaturbereich (T_U)	-40 °C ... +80 °C
Schutzart	IP 20
Montage auf	35 mm Hutschiene nach EN 60715
Anschluss Eingang / Ausgang	Schraube / Schraube
Signaltrennung	ja
Anschlussquerschnitt eindrähtig	0,08-4 mm²
Anschlussquerschnitt feindrähtig	0,08-2,5 mm²
Anzugsdrehmoment (Anschlussklemmen)	0,4 Nm
Erdung über	35 mm Hutschiene nach EN 60715
Gehäusewerkstoff	Polyamid PA 6.6
Farbe	gelb
Zulassungen	UL 497B, CSA *)

Stammdaten	
Nettogewicht	45.000 g/st
GTIN (EAN)	4013364157125
VPE	1 ST
Zolltarifnummer (Komb. Nomenklatur EU)	85369010

Änderungen in Form und Technik, bei Maßen, Gewichten und Werkstoffen behalten wir uns im Sinne des Fortschrittes der Technik vor. Die Abbildungen sind unverbindlich.

*) nur in Verbindung mit zugelassenem Ableiter-Modul

© DEHN AUSTRIA GmbH • Kornspitzstraße 5 • 4481 Asten • Austria • Tel. +43 720 456800 • info@dehn.at • www.dehn.at

: Geprüft • NEU: Neu • : Auslaufmodell
: Kreuzverbinder • : Längsverbinder • : Parallelverbinder • : T-Verbinder • : Rohrschelle für Parallelverbinder • : Rohrschelle für T-Verbinder
: Rohrschelle für Parallelverbinder • : Rohrschelle für T-Verbinder • : Potentialausgleichsschiene • : Überbrückungsbauteil