# BCO ML2 BD HF 5 (927 271)

- LifeCheck-Ableiter-Überwachung und integrierte Statusanzeige
- Zweipoliger modularer Ableiter zum optimalen Schutz von einer Doppelader hochfrequenter Signalkreise
- Einsetzbar nach dem Blitz-Schutzzonen-Konzept an den Schnittstellen $0_A$ – 2 und höher




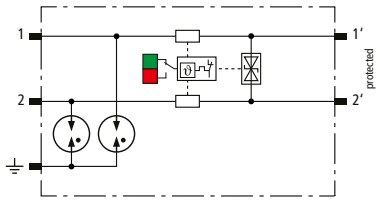


Prinzipschaltbild

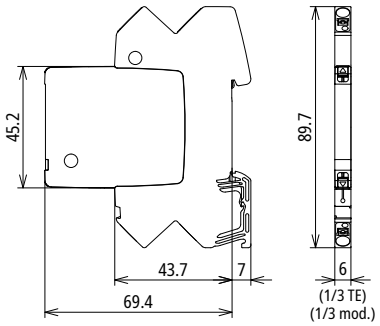


Maßbild

Platzsparender, modularer Kombi-Ableiter in 6 mm Baubreite und Push-in-Anschlusstechnik mit Statusanzeige zum Schutz von 1 Doppelader erdpotentialfreier hochfrequenter Bussysteme sowie symmetrischer Schnittstellen. Mit Signaltrennung für Wartungszwecke.

| **Typ** | **BCO ML2 BD HF 5** |
|---|---|
| **Art-Nr.** | **927 271** |
| Ableiterklasse | TYPE 1 P2 |
| Impulskategorie | D1, C1, C2, C3, B2 |
| Nennspannung ($U_N$) | 5 V |
| Höchste Dauerspannung DC ($U_C$) | 8,5 V |
| Höchste Dauerspannung AC ($U_C$) | 6,0 V |
| Nennstrom bei 70 °C ($I_L$) | 0,75 A |
| D1 Blitzstoßstrom (10/350 µs) gesamt ($I_{imp}$) | 3 kA |
| D1 Blitzstoßstrom (10/350 µs) pro Ader ($I_{imp}$) | 1,5 kA |
| C2 Nennableitstoßstrom (8/20 µs) gesamt ($I_n$) | 10 kA |
| C2 Nennableitstoßstrom (8/20 µs) pro Ader ($I_n$) | 5 kA |
| Schutzpegel Ad-Ad bei $I_n$ C2 ($U_p$) | ≤ 42 V |
| Schutzpegel Ad-PG bei $I_n$ C2 ($U_p$) | ≤ 600 V |
| Schutzpegel Ad-Ad bei $I_n$ C1 ($U_p$) | ≤ 42 V |
| Schutzpegel Ad-PG bei $I_n$ C1 ($U_p$) | ≤ 600 V |
| Schutzpegel Ad-Ad bei 1 kV/µs C3 ($U_p$) | ≤ 15 V |
| Schutzpegel Ad-PG bei 1 kV/µs C3 ($U_p$) | ≤ 600 V |
| Serienimpedanz pro Ader | 1 Ohm |
| Grenzfrequenz Ad-Ad ($f_G$) | 100 MHz |
| Kapazität Ad-Ad (C) | ≤ 21 pF |
| Kapazität Ad-PG (C) | ≤ 15 pF |
| Betriebstemperaturbereich ($T_U$) | -40 °C ... +80 °C |
| Funktions- / Defektanzeige | grün / rot |
| Schutzart | IP 20 |
| Anschluss Eingang / Ausgang | Push-in / Push-in |
| Anschlussquerschnitt eindrähtig | 0,2-2,5 mm² |
| Anschlussquerschnitt feindrähtig | 0,2-2,5 mm² |
| Erdung über | 35 mm Hutschiene nach EN 60715 |
| Gehäusewerkstoff | Polyamid PA 6.6 |
| Farbe | gelb |
| Prüfnormen | IEC 61643-21 / EN 61643-21 |
| Zulassungen | UL 497B, CSA, ATEX, IECEx, CCC, SIL |
| SIL-Klassifizierung | bis SIL3 *) |
| ATEX-Zulassungen | TÜV 20 ATEX 8527 X: II 3G Ex ec IIC T4 Gc |
| IECEx-Zulassungen | IECEx TUR 20.0063X: Ex ec IIC T4 Gc |
| China Compulsory Certification | CCC No. 2021312304001192 |
| **Erweiterte technische Daten** | |
| – Max. Ableitstoßstrom (8/20 µs) [1/2 - PG], [1+2 - PG] ($I_{max}$) | 20 kA |
| – Ableitstoßstrom (8/20 µs) [1/2 - PG], [1+2 - PG] | 10 kA (10x) |

© DEHN AUSTRIA GmbH • Kornspitzstraße 5 • 4481 Asten • Austria • Tel. +43 720 456800 • info@dehn.at • www.dehn.at

: Geprüft • NEU: Neu • : Auslaufmodell
: Kreuzverbinder • : Längsverbinder • : Parallelverbinder • : T-Verbinder • : Rohrschelle für Parallelverbinder • : Rohrschelle für T-Verbinder
: Rohrschelle für Parallelverbinder • : Rohrschelle für T-Verbinder • : Potentialausgleichsschiene • : Überbrückungsbauteil

| Erweiterte technische Daten | |
|---|---|
| – Schutzpegel Ad-PG bei 1 kV/µs C3 nach Belastung mit $I_{max}$ ($U_p$) | ≤ 600 V |

| Test values according to UL 497b | |
|---|---|
| Type (SPD classification) | BCO ML2 BD HF 5 |
| Strike voltage Line to Ground 100 V/s min. | 10,3 V |
| Strike voltage Line to Ground 100 V/s max. | 11,8 V |
| Strike voltage Line to Line 100 V/s min. | 72 V |
| Strike voltage Line to Line 100 V/s max. | 108 V |

| Stammdaten | |
|---|---|
| Nettogewicht | 33.840 g/st |
| GTIN (EAN) | 4013364405660 |
| VPE | 1 ST |
| Zolltarifnummer (Komb. Nomenklatur EU) | 85363010 |

Änderungen in Form und Technik, bei Maßen, Gewichten und Werkstoffen behalten wir uns im Sinne des Fortschrittes der Technik vor. Die Abbildungen sind unverbindlich.

*) Details siehe: www.dehn.de

© DEHN AUSTRIA GmbH • Kornspitzstraße 5 • 4481 Asten • Austria • Tel. +43 720 456800 • info@dehn.at • www.dehn.at

: Geprüft • NEU: Neu • : Auslaufmodell
: Kreuzverbinder • : Längsverbinder • : Parallelverbinder • : T-Verbinder • : Rohrschelle für Parallelverbinder • : Rohrschelle für T-Verbinder
: Rohrschelle für Parallelverbinder • : Rohrschelle für T-Verbinder • : Potentialausgleichsschiene • : Überbrückungsbauteil