BCO CL2 BD 48 (927 945)

- LifeCheck-Ableiter-Überwachung und integrierte Statusanzeige
- Zweipoliger kompakter Ableiter zum optimalen Schutz von einer Doppelader
- Einsetzbar nach dem Blitz-Schutzzonen-Konzept an den Schnittstellen 0_A – 2 und höher



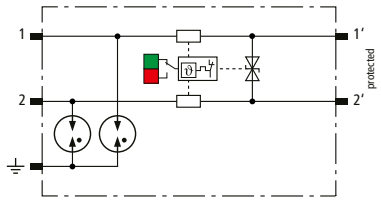

Prinzipschaltbild

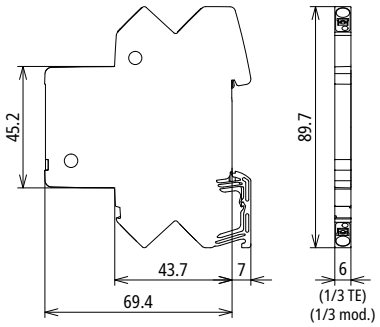

Maßbild

Platzsparender, kompakter Kombi-Ableiter in 6 mm Baubreite und Push-in-Anschlusstechnik mit Statusanzeige zum Schutz von 1 Doppelader erdpotentialfreier symmetrischer Schnittstellen.

Typ	**BCO CL2 BD 48**
Art-Nr.	**927 945**
Ableiterklasse	TYPE 1 P2
Impulskategorie	D1, C1, C2, C3, B2
Nennspannung (U_N)	48 V
Höchste Dauerspannung DC (U_C)	56 V
Höchste Dauerspannung AC (U_C)	39,6 V
Nennstrom bei 70 °C (I_L)	0,75 A
D1 Blitzstoßstrom (10/350 µs) gesamt (I_{imp})	3 kA
D1 Blitzstoßstrom (10/350 µs) pro Ader (I_{imp})	1,5 kA
C2 Nennableitstoßstrom (8/20 µs) gesamt (I_n)	10 kA
C2 Nennableitstoßstrom (8/20 µs) pro Ader (I_n)	5 kA
Schutzpegel Ad-Ad bei I_n C2 (U_p)	≤ 90 V
Schutzpegel Ad-PG bei I_n C2 (U_p)	≤ 600 V
Schutzpegel Ad-Ad bei I_n C1 (U_p)	≤ 90 V
Schutzpegel Ad-PG bei I_n C1 (U_p)	≤ 600 V
Schutzpegel Ad-Ad bei 1 kV/µs C3 (U_p)	≤ 70 V
Schutzpegel Ad-PG bei 1 kV/µs C3 (U_p)	≤ 600 V
Serienimpedanz pro Ader	1 Ohm
Grenzfrequenz Ad-Ad (f_G)	7,2 MHz
Kapazität Ad-Ad (C)	≤ 1 nF
Kapazität Ad-PG (C)	≤ 16 pF
Betriebstemperaturbereich (T_U)	-40 °C ... +80 °C
Funktions- / Defektanzeige	grün / rot
Schutzart	IP 20
Montage auf	35 mm Hutschiene nach EN 60715
Anschluss Eingang / Ausgang	Push-in / Push-in
Anschlussquerschnitt eindrähtig	0,2-2,5 mm²
Anschlussquerschnitt feindrähtig	0,2-2,5 mm²
Erdung über	35 mm Hutschiene nach EN 60715
Gehäusewerkstoff	Polyamid PA 6.6
Farbe	gelb
Prüfnormen	IEC 61643-21 / EN 61643-21
Zulassungen	UL 497B, CSA, ATEX, IECEx, CCC, SIL
SIL-Klassifizierung	bis SIL3 *)
ATEX-Zulassungen	TÜV 20 ATEX 8527 X: II 3G Ex ec IIC T4 Gc
IECEx-Zulassungen	IECEx TUR 20.0063X: Ex ec IIC T4 Gc
China Compulsory Certification	CCC No. 2021312304001192
Erweiterte technische Daten	
– Max. Ableitstoßstrom (8/20 µs) [1/2 - PG], [1+2 - PG] (I_{max})	20 kA

© DEHN AUSTRIA GmbH • Kornspitzstraße 5 • 4481 Asten • Austria • Tel. +43 720 456800 • info@dehn.at • www.dehn.at

: Geprüft • NEU: Neu • : Auslaufmodell
: Kreuzverbinder • : Längsverbinder • : Parallelverbinder • : T-Verbinder • : Rohrschelle für Parallelverbinder • : Rohrschelle für T-Verbinder
: Rohrschelle für Parallelverbinder • : Rohrschelle für T-Verbinder • : Potentialausgleichsschiene • : Überbrückungsbauteil

Erweiterte technische Daten	
– Ableitstoßstrom (8/20 µs) [1/2 - PG], [1+2 - PG]	10 kA (10x)
– Schutzpegel Ad-PG bei 1 kV/µs C3 nach Belastung mit I_{max} (U_p)	≤ 600 V

Test values according to UL 497b	
Type (SPD classification)	BCO CL2 BD 48
Strike voltage Line to Ground 100 V/s min.	62,2 V
Strike voltage Line to Ground 100 V/s max.	68,8 V
Strike voltage Line to Line 100 V/s min.	72 V
Strike voltage Line to Line 100 V/s max.	108 V

Stammdaten	
Nettogewicht	33.380 g/st
GTIN (EAN)	4013364411807
VPE	1 ST
Zolltarifnummer (Komb. Nomenklatur EU)	85363010

Änderungen in Form und Technik, bei Maßen, Gewichten und Werkstoffen behalten wir uns im Sinne des Fortschrittes der Technik vor. Die Abbildungen sind unverbindlich.

*) Details siehe: www.dehn.de

© DEHN AUSTRIA GmbH • Kornspitzstraße 5 • 4481 Asten • Austria • Tel. +43 720 456800 • info@dehn.at • www.dehn.at

: Geprüft • NEU: Neu • : Auslaufmodell
: Kreuzverbinder • : Längsverbinder • : Parallelverbinder • : T-Verbinder • : Rohrschelle für Parallelverbinder • : Rohrschelle für T-Verbinder
: Rohrschelle für Parallelverbinder • : Rohrschelle für T-Verbinder • : Potentialausgleichsschiene • : Überbrückungsbauteil