BCO CL2 E 24 (927 988)

- LifeCheck-Ableiter-Überwachung und integrierte Statusanzeige
- Zweipoliger kompakter Ableiter zum optimalen Schutz von zwei Einzeladern
- Einsetzbar nach dem Blitz-Schutzzonen-Konzept an den Schnittstellen 2 – 3 und höher



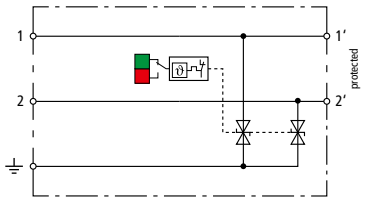

Prinzipschaltbild

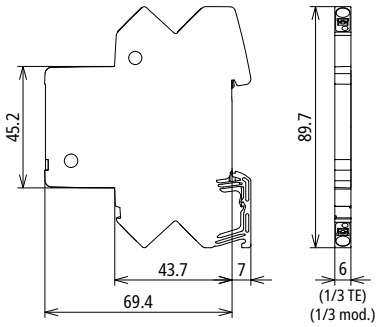

Maßbild

Platzsparender, kompakter Überspannungs-Ableiter in 6 mm Baubreite und Push-In Anschlusstechnik mit Statusanzeige. Fein begrenzender, einstufiger Überspannungsschutz mit leistungsfähigen Dioden zum Schutz von 2 Einzeladern mit gemeinsamen Bezugspotential sowie unsymmetrischer Schnittstellen.

Typ	**BCO CL2 E 24**
Art-Nr.	**927 988**
Ableiterklasse	TYPE 3 P1
Impulskategorie	C1, C3
Nennspannung (U_N)	24 V
Höchste Dauerspannung DC (U_C)	33 V
Höchste Dauerspannung AC (U_C)	23 V
Nennstrom bei 60 °C (I_L)	10 A
Nennstrom bei 80 °C (I_L)	6 A
C1 Nennableitstoßstrom (8/20 µs) gesamt (I_n)	1,2 kA
C1 Nennableitstoßstrom (8/20 µs) pro Ader (I_n)	0,6 kA
Schutzpegel Ad-Ad bei I_n C1 (U_p)	≤ 100 V
Schutzpegel Ad-PG bei I_n C1 (U_p)	≤ 55 V
Schutzpegel Ad-Ad bei 1 kV/µs C3 (U_p)	≤ 90 V
Schutzpegel Ad-PG bei 1 kV/µs C3 (U_p)	≤ 45 V
Serienimpedanz pro Ader	0 Ohm
Grenzfrequenz Ad-PG bei 100 Ohm (f_G)	1,5 MHz
Kapazität Ad-Ad (C)	≤ 1,5 nF
Kapazität Ad-PG (C)	≤ 3 nF
Betriebstemperaturbereich (T_U)	-40 °C ... +80 °C
Funktions- / Defektanzeige	grün / rot
Schutzart	IP 20
Montage auf	35 mm Hutschiene nach EN 60715
Anschluss Eingang / Ausgang	Push-in / Push-in
Anschlussquerschnitt eindrähtig	0,2-2,5 mm²
Anschlussquerschnitt feindrähtig	0,2-2,5 mm²
Erdung über	35 mm Hutschiene nach EN 60715
Gehäusewerkstoff	Polyamid PA 6.6
Farbe	gelb
Prüfnormen	IEC 61643-21 / EN 61643-21
Zulassungen	UL 497B, SIL
SIL-Klassifizierung	bis SIL3 *)
Erweiterte technische Daten	
– Max. Ableitstoßstrom (8/20 µs) [1/2 - PG], [1+2 - PG] (I_{max})	20 kA
Test values according to UL 497b	
Type (SPD classification)	BCO CL2 E 24
Strike voltage Line to Ground 100 V/s min.	73,4 V
Strike voltage Line to Ground 100 V/s max.	84 V
Strike voltage Line to Line 100 V/s min.	36,7 V

© DEHN AUSTRIA GmbH • Kornspitzstraße 5 • 4481 Asten • Austria • Tel. +43 720 456800 • info@dehn.at • www.dehn.at

: Geprüft • NEU: Neu • : Auslaufmodell
: Kreuzverbinder • : Längsverbinder • : Parallelverbinder • : T-Verbinder • : Rohrschelle für Parallelverbinder • : Rohrschelle für T-Verbinder
: Rohrschelle für Parallelverbinder • : Rohrschelle für T-Verbinder • : Potentialausgleichsschiene • : Überbrückungsbauteil

Test values according to UL 497b	
Strike voltage Line to Line 100 V/s max.	42 V

Stammdaten	
Nettogewicht	32.020 g/st
GTIN (EAN)	4013364485747
VPE	1 ST
Zolltarifnummer (Komb. Nomenklatur EU)	85363010

Änderungen in Form und Technik, bei Maßen, Gewichten und Werkstoffen behalten wir uns im Sinne des Fortschrittes der Technik vor. Die Abbildungen sind unverbindlich.

*) Details siehe: www.dehn.de

© DEHN AUSTRIA GmbH • Kornspitzstraße 5 • 4481 Asten • Austria • Tel. +43 720 456800 • info@dehn.at • www.dehn.at

: Geprüft • NEU: Neu • : Auslaufmodell
: Kreuzverbinder • : Längsverbinder • : Parallelverbinder • : T-Verbinder • : Rohrschelle für Parallelverbinder • : Rohrschelle für T-Verbinder
: Rohrschelle für Parallelverbinder • : Rohrschelle für T-Verbinder • : Potentialausgleichsschiene • : Überbrückungsbauteil