DGA AG N (929 045)

- Großflächige Gasentladungsableiter-Aufnahme
- Lange Lebensdauer durch geringen Kontaktabbrand am Innenleiter
- Einsetzbar nach dem Blitz-Schutzzonen-Konzept an den Schnittstellen 0_A – 1 und höher



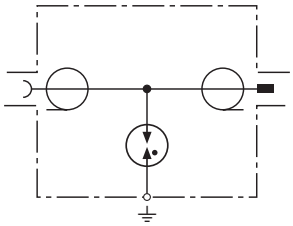

Prinzipschaltbild

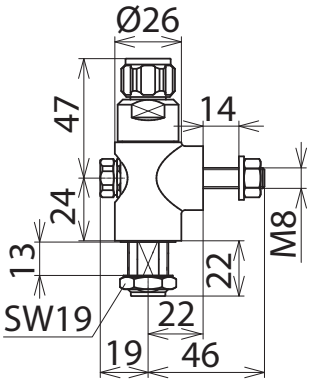

Maßbild

Fernspeisetauglicher Ableiter mit auswechselbarem Gasentladungsableiter. Exzellentes HF-Langzeitverhalten wegen minimalem Kontaktabbrand durch großflächige Kontaktierung des Gasentladungsableiters.

Typ	**DGA AG N**
Art-Nr.	**929 045**
Detail	
Ableiterklasse	TYPE 1
Höchste Dauerspannung DC (U_C)	180 V
Nennstrom (I_L)	6 A
Max. Übertragungsleistung	150 W
Max. Übertragungsleistung bis 1000 MHz	W
Max. Übertragungsleistung bis 2200 MHz	W
D1 Blitzstoßstrom (10/350 µs) (I_{imp})	5 kA
C2 Nennableitstoßstrom (8/20 µs) Schirm-PG (I_n)	kA
C2 Nennableitstoßstrom (8/20 µs) (I_n)	20 kA
Schutzpegel bei I_n C2 (U_P)	≤ 850 V
Schutzpegel Ad-Schirm bei I_n C2 (U_P)	V
Schutzpegel Schirm-PG bei I_n C2 (U_P)	V
Schutzpegel Ad-Schirm bei 1 kV/µs C3 (U_P)	V
Schutzpegel Schirm-PG bei 1 kV/µs C3 (U_P)	V
Frequenzbereich	0-2,5 GHz
Einfügungsdämpfung	< 0,2 dB
Rückflussdämpfung	≥ 20 dB
Rückflussdämpfung (DC - 3 GHz)	dB
Rückflussdämpfung (DC - 4 GHz)	dB
Rückflussdämpfung (DC - 5,6 GHz)	dB
Rückflussdämpfung (3-4 GHz)	dB
Rückflussdämpfung (4-5,8 GHz)	dB
Rückflussdämpfung bei 130 MHz	dB
Rückflussdämpfung bei 300 MHz	dB
Rückflussdämpfung 820 MHz - 2,26 GHz	dB
Rückflussdämpfung 1700-2500 MHz	dB
Wellenwiderstand (Z)	50 Ohm
Kapazität Schirm-PG (C)	pF
Betriebstemperaturbereich (T_U)	-40 °C ... +85 °C
Schutzart	IP 65
Anschluss	N Buchse / N Stecker
Erdung über	Durchführung Ø 16,1 mm oder Erdungsschraube
Gehäusewerkstoff	Messing, oberflächenveredelt mit Trimetallplating
Farbe	blank
Auswechselbarer Gasableiter	ja
Prüfnormen	IEC 61643-21 / EN 61643-21

© DEHN AUSTRIA GmbH • Kornspitzstraße 5 • 4481 Asten • Austria • Tel. +43 720 456800 • info@dehn.at • www.dehn.at

: Geprüft • NEU: Neu • : Auslaufmodell
: Kreuzverbinder • : Längsverbinder • : Parallelverbinder • : T-Verbinder • : Rohrschelle für Parallelverbinder • : Rohrschelle für T-Verbinder
: Rohrschelle für Parallelverbinder • : Rohrschelle für T-Verbinder • : Potentialausgleichsschiene • : Überbrückungsbauteil

Produktdatenblatt: DEHNgate – Ableiter für koaxialen Anschluss

Stammdaten	
Nettogewicht	266.000 g/st
GTIN (EAN)	4013364091061
VPE	1 ST
Zolltarifnummer (Komb. Nomenklatur EU)	85363010

Änderungen in Form und Technik, bei Maßen, Gewichten und Werkstoffen behalten wir uns im Sinne des Fortschrittes der Technik vor. Die Abbildungen sind unverbindlich.

© DEHN AUSTRIA GmbH • Kornspitzstraße 5 • 4481 Asten • Austria • Tel. +43 720 456800 • info@dehn.at • www.dehn.at

: Geprüft • NEU: Neu • : Auslaufmodell
: Kreuzverbinder • : Längsverbinder • : Parallelverbinder • : T-Verbinder • : Rohrschelle für Parallelverbinder • : Rohrschelle für T-Verbinder
: Rohrschelle für Parallelverbinder • : Rohrschelle für T-Verbinder • : Potentialausgleichsschiene • : Überbrückungsbauteil