DPI CD EXD 24 M (929 962)

- Leichte Montage an Feldgeräten mit einer Reserve-Kabelverschraubung
- Durch Ausführung Ex (d) universell einsetzbar
- Einsetzbar nach dem Blitz-Schutzzonen-Konzept an den Schnittstellen 0_B – 2 und höher



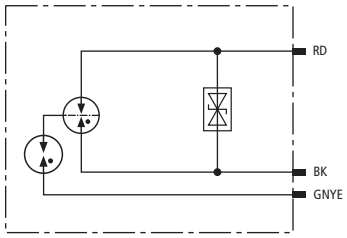

Prinzipschaltbild

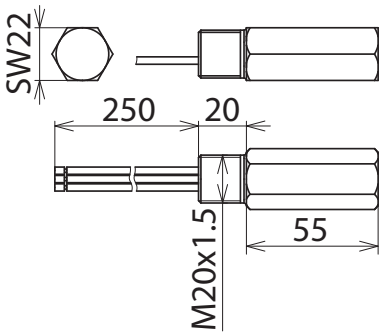

Maßbild

Überspannungs-Ableiter mit kapazitätsarmer Schutzschaltung in druckfester Kapselung zum Einsatz in explosionsgefährdeten Bereichen zum Schutz von Messkreisen und Bussystemen. Isolationsfestigkeit > 500 V gegen Erde. Nach CSA und USA Hazloc-Standard zertifiziert.

Typ	**DPI CD EXD 24 M**
Art-Nr.	**929 962**
Technische Daten	
Ableiterklasse	TYPE 2 P1
Nennspannung (U_N)	24 V
Höchste Dauerspannung DC (U_C)	32 V
Höchste Dauerspannung AC (U_C)	22,6 V
Nennstrom (I_L)	0,55 A
D1 Blitzstoßstrom (10/350 µs) Ad-PG (I_{imp})	1 kA
C2 Nennableitstoßstrom (8/20 µs) gesamt (I_n)	10 kA
C2 Nennableitstoßstrom (8/20 µs) pro Ader (I_n)	10 kA
Schutzpegel Ad-Ad bei I_n C2 (U_p)	≤ 58 V
Schutzpegel Ad-PG bei I_n C2 (U_p)	≤ 1700 V
Schutzpegel Ad-Ad bei 1 kV/µs C3 (U_p)	≤ 50 V
Schutzpegel Ad-PG bei 1 kV/µs C3 (U_p)	≤ 1200 V
Grenzfrequenz Ad-Ad (f_G)	67 MHz
Kapazität Ad-Ad (C)	≤ 25 pF
Kapazität Ad-PG (C)	≤ 15 pF
Betriebstemperaturbereich (T_U)	-50 °C ... +80 °C
Schutzart	Aufbau in IP 67
Montage Feld- / Geräteseite	M20 x 1,5 Außengewinde
Anschluss	Anschlussleitungen 1,3 mm²
Länge Anschlussleitung	250 mm
Erdung über	Anschlussleitung
Gehäusewerkstoff	NIRO (V4A)
Farbe	blank
Prüfnormen	IEC 61643-21 / EN 61643-21
Zulassungen	ATEX, IECEx, CCC, CSA & USA Hazloc, SIL
ATEX-Zulassungen	KEMA 04ATEX2190 X: II 2 G Ex db IIC T5 or T6 Gb
IECEx-Zulassungen	KEM 09.0064X: Ex db IIC T5 or T6 Gb
CSA & USA Hazloc-Zulassungen (1)	CSA 10.2317168: Ex d IIC T4 ... T6
CSA & USA Hazloc-Zulassungen (2)	CSA 10.2317168: Class I Div 1, 2; Class I Zone 1
SIL-Klassifizierung	bis SIL3 *)

Stammdaten	
Nettogewicht	169.000 g/st
GTIN (EAN)	4013364101791
VPE	1 ST
Zolltarifnummer (Komb. Nomenklatur EU)	85363010

Änderungen in Form und Technik, bei Maßen, Gewichten und Werkstoffen behalten wir uns im Sinne des Fortschrittes der Technik vor. Die Abbildungen sind unverbindlich.

© DEHN AUSTRIA GmbH • Kornspitzstraße 5 • 4481 Asten • Austria • Tel. +43 720 456800 • info@dehn.at • www.dehn.at

: Geprüft • NEU: Neu • : Auslaufmodell
: Kreuzverbinder • : Längsverbinder • : Parallelverbinder • : T-Verbinder • : Rohrschelle für Parallelverbinder • : Rohrschelle für T-Verbinder
: Rohrschelle für Parallelverbinder • : Rohrschelle für T-Verbinder • : Potentialausgleichsschiene • : Überbrückungsbauteil

*) Details siehe: www.dehn.de

© DEHN AUSTRIA GmbH • Kornspitzstraße 5 • 4481 Asten • Austria • Tel. +43 720 456800 • info@dehn.at • www.dehn.at

: Geprüft • NEU: Neu • : Auslaufmodell
: Kreuzverbinder • : Längsverbinder • : Parallelverbinder • : T-Verbinder • : Rohrschelle für Parallelverbinder • : Rohrschelle für T-Verbinder
: Rohrschelle für Parallelverbinder • : Rohrschelle für T-Verbinder • : Potentialausgleichsschiene • : Überbrückungsbauteil