DPI CD EXD 230 24 N (929 970)

- Dualer Überspannungsschutz für eine 120 / 230 V-Netzversorgung und eine Datenschnittstelle
- Leichte Montage an Feldgeräten mit einer Reserve-Kabelverschraubung
- Einsetzbar nach dem Blitz-Schutzzonen-Konzept an den Schnittstellen 0_B – 2 und höher



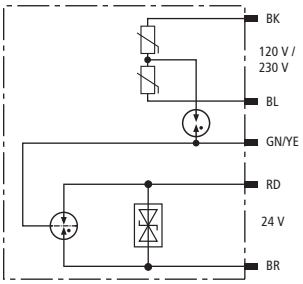

Prinzipschaltbild

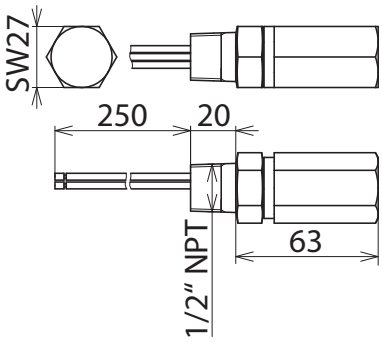

Maßbild

Überspannungs-Ableiter in kombinierter Ausführung für Energie und Datenseite. Druckfeste Kapselung zum Einsatz in explosionsgefährdeten Bereichen in Zone 1 und 2, zum Schutz einer 120 / 230 V-Netzversorgungs- und einer 24 V-Datenschnittstelle von Feldgeräten. Zusätzliche Sicherheit durch verwechslungssichere Y-Schaltung für die 120 / 230 V-Netzversorgung.

Durch Ausführung II 2 G Ex d IIC T5/T6 universell einsetzbar in Ex-Zone 1 und 2. Nach CSA und USA Hazloc-Standard zertifiziert.

Typ	**DPI CD EXD 230 24 N**
Art-Nr.	**929 970**
Schutz der Datenseite	
Ableiterklasse	TYPE 2 P2
Nennspannung (U_N)	24 V
Höchste Dauerspannung DC (U_C)	32 V
Höchste Dauerspannung AC (U_C)	22,6 V
Nennstrom bei 80 °C (I_L)	0,55 A
D1 Blitzstoßstrom (10/350 µs) Ad-PG (I_{imp})	1 kA
C2 Nennableitstoßstrom (8/20 µs) gesamt (I_n)	10 kA
Schutzpegel Ad-Ad bei I_n C2 (U_p)	≤ 58 V
Schutzpegel Ad-PG bei I_n C2 (U_p)	≤ 900 V
Schutzpegel Ad-Ad bei 1 kV/µs C3 (U_p)	≤ 50 V
Schutzpegel Ad-PG bei 1 kV/µs C3 (U_p)	≤ 850 V
Kapazität Ad-Ad (C)	≤ 25 pF
Kapazität Ad-PG (C)	≤ 15 pF
Betriebstemperaturbereich (T_U)	-40 °C ... +80 °C
Schutzart	Aufbau in IP 67
Montage Feld- / Geräteseite	$^1/_2$-14 NPT Außengewinde
Anschluss	Anschlussleitungen 1,3 mm²
Länge Anschlussleitung	250 mm
Erdung über	Anschlussleitung
Gehäusewerkstoff	NIRO (V2A)
Farbe	blank
Prüfnormen	IEC 61643-21 / EN 61643-21
Zulassungen	ATEX, IECEx, CCC, CSA & USA Hazloc, SIL
ATEX-Zulassungen	KEMA 10ATEX0114 X: II 2 G Ex db IIC T5/T6 Gb
IECEx-Zulassungen	DEK 11.0006X: Ex db IIC T5 or T6 Gb
CSA & USA Hazloc-Zulassungen (1)	CSA 10.2317168: Ex d IIC T4 ... T6
CSA & USA Hazloc-Zulassungen (2)	CSA 10.2317168: Class I Div 1, 2; Class I Zone 1
China Compulsory Certification	CCC No. 2021312304001026
SIL-Klassifizierung	bis SIL3 *)
Schutz der Energieseite	
SPD nach EN 61643-11 / ... IEC 61643-11	Typ 2 / Class II
Nennspannung AC (U_N)	120 / 230 V
Höchste Dauerspannung AC (U_C)	255 V
Nennableitstoßstrom (8/20 µs) L-N (I_n)	3 kA
Gesamtableitstoßstrom (8/20 µs) L+N-PE (I_{total})	5 kA

© DEHN AUSTRIA GmbH • Kornspitzstraße 5 • 4481 Asten • Austria • Tel. +43 720 456800 • info@dehn.at • www.dehn.at

: Geprüft • NEU: Neu • : Auslaufmodell
: Kreuzverbinder • : Längsverbinder • : Parallelverbinder • : T-Verbinder • : Rohrschelle für Parallelverbinder • : Rohrschelle für T-Verbinder
: Rohrschelle für Parallelverbinder • : Rohrschelle für T-Verbinder • : Potentialausgleichsschiene • : Überbrückungsbauteil

Schutz der Energieseite	
Schutzpegel L-N (U_p)	≤ 1,4 kV
Schutzpegel L/N-PE (U_p)	≤ 1,5 kV
Maximaler Ableitstoßstrom L-N (I_{max})	3 kA
Maximaler Ableitstoßstrom L/N-PE (I_{max})	kA
Maximaler netzseitiger Überstromschutz	16 A gG oder B 16 A
Kurzschlussfestigkeit bei netzseitigem Überstromschutz mit 16 A gG	6 kA_{eff}
TOV-Spannung L-N (U_T)	335 V / 5 sec
TOV-Spannung L/N-PE (1) (U_T)	400 V / 5 sec
TOV-Spannung L/N-PE (2) (U_T)	1200 V+U_{CS} / 200 ms
Anzeige der Abtrennvorrichtung	Vorgeschaltetes Sicherungselement

Stammdaten	
Nettogewicht	248.000 g/st
GTIN (EAN)	4013364127425
VPE	1 ST
Zolltarifnummer (Komb. Nomenklatur EU)	85363010

Änderungen in Form und Technik, bei Maßen, Gewichten und Werkstoffen behalten wir uns im Sinne des Fortschrittes der Technik vor. Die Abbildungen sind unverbindlich.

*) Details siehe: www.dehn.de

© DEHN AUSTRIA GmbH • Kornspitzstraße 5 • 4481 Asten • Austria • Tel. +43 720 456800 • info@dehn.at • www.dehn.at

: Geprüft • NEU: Neu • : Auslaufmodell
: Kreuzverbinder • : Längsverbinder • : Parallelverbinder • : T-Verbinder • : Rohrschelle für Parallelverbinder • : Rohrschelle für T-Verbinder
: Rohrschelle für Parallelverbinder • : Rohrschelle für T-Verbinder • : Potentialausgleichsschiene • : Überbrückungsbauteil