# DPI CD HF EXD 5 M (929 971)

- Leichte Montage an Feldgeräten mit einer Reserve-Kabelverschraubung
- Durch Ausführung Ex (d) vielfältig wirtschaftlich einsetzbar
- Einsetzbar nach dem Blitz-Schutzzonen-Konzept an den Schnittstellen $0_B$ – 2 und höher




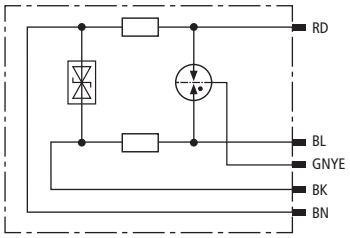


Prinzipschaltbild

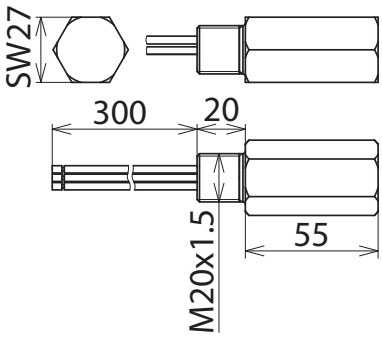


Maßbild

Überspannungs-Ableiter mit kapazitätsarmer energetisch koordinierter Schutzschaltung in druckfester Kapselung zum Einsatz in explosionsgefährdeten Bereichen zum Schutz von Messkreisen und Bussystemen.

| **Typ** | **DPI CD HF EXD 5 M** |
|---|---|
| **Art-Nr.** | **929 971** |
| **Technische Daten** | |
| Ableiterklasse | TYPE 2 P1 |
| Nennspannung ($U_N$) | 5 V |
| Höchste Dauerspannung DC ($U_C$) | 6 V |
| Höchste Dauerspannung AC ($U_C$) | 4,2 V |
| Nennstrom bei 80 °C ($I_L$) | 0,1 A |
| C2 Nennableitstoßstrom (8/20 µs) gesamt ($I_n$) | 20 kA |
| C2 Nennableitstoßstrom (8/20 µs) pro Ader ($I_n$) | 10 kA |
| Schutzpegel Ad-Ad bei $I_n$ C2 ($U_P$) | ≤ 55 V |
| Schutzpegel Ad-PG bei $I_n$ C2 ($U_P$) | ≤ 1000 V |
| Schutzpegel Ad-Ad bei 1 kV/µs C3 ($U_P$) | ≤ 12 V |
| Schutzpegel Ad-PG bei 1 kV/µs C3 ($U_P$) | ≤ 700 V |
| Grenzfrequenz Ad-Ad ($f_G$) | 100 MHz |
| Kapazität Ad-Ad (C) | ≤ 40 pF |
| Kapazität Ad-PG (C) | ≤ 30 pF |
| Serienimpedanz pro Ader | 4,7 Ohm |
| Betriebstemperaturbereich ($T_U$) für ATEX / IECEx | -50 °C ... +80 °C |
| Schutzart | Aufbau in IP 67 |
| Montage Feld- / Geräteseite | M20 x 1,5 Außengewinde |
| Anschluss | Anschlussleitungen 1,3 mm² |
| Länge Anschlussleitung | 300 mm |
| Erdung über | Anschlussleitung |
| Gehäusewerkstoff | NIRO (V2A) |
| Farbe | blank |
| Prüfnormen | IEC 61643-21 / EN 61643-21 |
| Zulassungen | ATEX, IECEx, CCC, SIL |
| ATEX-Zulassungen | KEMA 04ATEX2190 X: II 2 G Ex db IIC T5 or T6 Gb |
| IECEx-Zulassungen | KEM 09.0064X: Ex db IIC T5 or T6 Gb |
| SIL-Klassifizierung | bis SIL3 *) |

| **Stammdaten** | |
|---|---|
| Nettogewicht | 271.600 g/st |
| GTIN (EAN) | 4013364120761 |
| VPE | 1 ST |
| Zolltarifnummer (Komb. Nomenklatur EU) | 85363010 |

Änderungen in Form und Technik, bei Maßen, Gewichten und Werkstoffen behalten wir uns im Sinne des Fortschrittes der Technik vor. Die Abbildungen sind unverbindlich.

*) Details siehe: www.dehn.de

© DEHN AUSTRIA GmbH • Kornspitzstraße 5 • 4481 Asten • Austria • Tel. +43 720 456800 • info@dehn.at • www.dehn.at

: Geprüft • NEU: Neu • : Auslaufmodell
: Kreuzverbinder • : Längsverbinder • : Parallelverbinder • : T-Verbinder • : Rohrschelle für Parallelverbinder • : Rohrschelle für T-Verbinder
: Rohrschelle für Parallelverbinder • : Rohrschelle für T-Verbinder • : Potentialausgleichsschiene • : Überbrückungsbauteil