DG MP TNS 150 FM (942 408)

- Anschlussfertige Kompletteinheit bestehend aus Basisteil und Fernmeldekontaktanschluss mit Push-in-Anschlusstechnik und gesteckten Schutzmodulen
- Hohes Ableitvermögen durch leistungsfähige Zinkoxidvaristoren/Funkenstrecken
- Hohe Gerätesicherheit durch Ableiterüberwachung „“Thermo-Dynamik-Control““



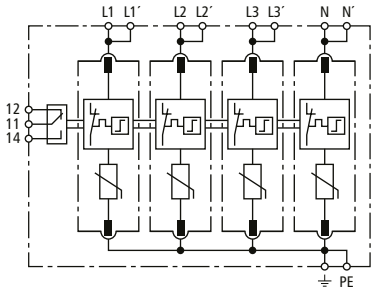

Prinzipschaltbild

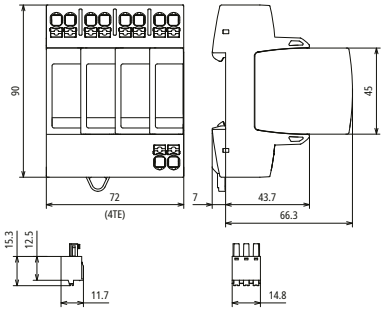

Maßbild

Modularer Überspannungs-Ableiter für TN-S-Systeme; mit potentialfreiem Fernmeldekontakt.

Typ	**DG MP TNS 150 FM**
Art-Nr.	**942 408**
SPD nach EN 61643-11 / ... IEC 61643-11	Typ 2 + Typ 3 / Class II + Class III
Energetisch koordinierte Schutzwirkung zum Endgerät (≤ 10 m)	Typ 2 + Typ 3
Nennspannung AC (U_N)	120 / 208 V (50 / 60 Hz)
Höchste Dauerspannung AC (U_C)	150 V (50 / 60 Hz)
Nennableitstoßstrom (8/20 µs) (I_n)	15 kA
Max. Ableitstoßstrom (8/20 µs) (I_{max})	40 kA
Kombinierter Stoß [L-N] (Uoc)	20 kV
Nennlaststrom bei V-Durchgangsverdrahtung (I_L)	40 A
Schutzpegel [L-PE]/[N-PE] (U_p)	≤ 0,7 / ≤ 0,7 kV
Schutzpegel [L-PE]/[N-PE] bei 5 kA (U_p)	≤ 0,55 / ≤ 0,55 kV
Ansprechzeit (t_A)	≤ 25 ns
Max. netzseitiger Überstromschutz	125 A gG
Max. netzseitiger Überstromschutz bei V-Durchgangsverdrahtung	40 A gG
Max. netzseitiger Überstromschutz bei Stichverdrahtung (Doppelanschluss 2 x 10 mm²)	125 A gG
Kurzschlussfestigkeit bei max. netzseitigem Überstromschutz (I_{SCCR})	50 kA_{eff}
TOV-Spannung (U_T) – Charakteristik	175 V / 5 sec. – Festigkeit 230 V / 120 min. – sicherer Ausfall
Betriebstemperaturbereich (T_U)	-40 °C ... +80 °C
Funktions- / Defektanzeige	grün / rot
Anzahl der Ports	1
Anschlussquerschnitt (min.)	1,5 mm² eindrähtig 6 mm² feindrähtig
Anschlussquerschnitt (max.)	10 mm² ein- / feindrähtig
Anschlussquerschnitt (min.) mit Aderendhülse	1,5 mm²
Anschlussquerschnitt (max.) mit Aderendhülse	6 mm²
Anschlussquerschnitt (max.) mit Aderendhülse ohne Kragen	10 mm²
Montage auf	35 mm Hutschiene nach EN 60715
Gehäusewerkstoff	Thermoplast, Farbe rot, UL 94 V-0
Einbauort	Innenraum
Schutzart	IP 20
Einbaumaße	4 TE, DIN 43880
Zulassungen	KEMA, VDE
FM-Kontakte / Kontaktform	Wechsler
Schaltleistung AC	250 V / 0,5 A
Schaltleistung DC	250 V / 0,1 A; 125 V / 0,2 A; 75 V / 0,5 A
Anschlussquerschnitt für FM-Klemmen	max. 1,5 mm² ein- / feindrähtig

© DEHN AUSTRIA GmbH • Kornspitzstraße 5 • 4481 Asten • Austria • Tel. +43 720 456800 • info@dehn.at • www.dehn.at

: Geprüft • NEU: Neu • : Auslaufmodell
: Kreuzverbinder • : Längsverbinder • : Parallelverbinder • : T-Verbinder • : Rohrschelle für Parallelverbinder • : Rohrschelle für T-Verbinder
: Rohrschelle für Parallelverbinder • : Rohrschelle für T-Verbinder • : Potentialausgleichsschiene • : Überbrückungsbauteil

Stammdaten	
Nettogewicht	322.021 g/st
GTIN (EAN)	4013364484863
VPE	1 ST
Zolltarifnummer (Komb. Nomenklatur EU)	85363030

Änderungen in Form und Technik, bei Maßen, Gewichten und Werkstoffen behalten wir uns im Sinne des Fortschrittes der Technik vor. Die Abbildungen sind unverbindlich.

© DEHN AUSTRIA GmbH • Kornspitzstraße 5 • 4481 Asten • Austria • Tel. +43 720 456800 • info@dehn.at • www.dehn.at

: Geprüft • NEU: Neu • : Auslaufmodell
: Kreuzverbinder • : Längsverbinder • : Parallelverbinder • : T-Verbinder • : Rohrschelle für Parallelverbinder • : Rohrschelle für T-Verbinder
: Rohrschelle für Parallelverbinder • : Rohrschelle für T-Verbinder • : Potentialausgleichsschiene • : Überbrückungsbauteil