# DG M TT 2P ACI 385 FM (952 122)

- Im Schutzmodul integrierte ACI-Schalter-/Funkenstrecken - Kombination
- Anschlussfertige Kompletteinheit bestehend aus Basisteil und gesteckten Schutzmodulen
- Hohe Gerätesicherheit durch Ableiterüberwachung „“Thermo-Dynamik-Control““ und ACI-Technologie
- Keine Vorsicherung benötigt aufgrund der ACI-Technologie
- Kleiner Anschlussquerschnitt von 6 mm² immer ausreichend



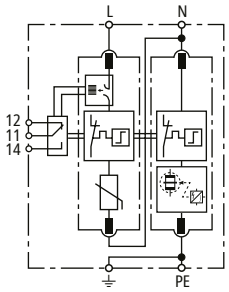


Prinzipschaltbild

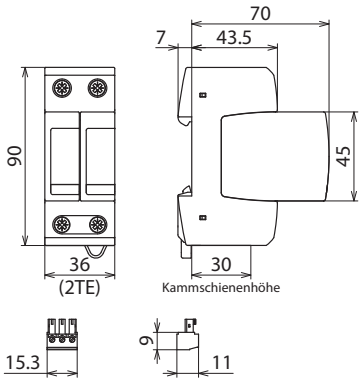


Maßbild

Modularer Überspannungs-Ableiter mit Advanced-Circuit Interruption (ACI) für einphasige 230 V-TT- und TN-Systeme (1+1-Schaltung).

| **Typ** | **DG M TT 2P ACI 385 FM** |
|---|---|
| **Art-Nr.** | **952 122** |
| SPD nach EN 61643-11 / ... IEC 61643-11 | Typ 2 / Class II |
| Energetisch koordinierte Schutzwirkung zum Endgerät (≤ 10 m) | Typ 2 + Typ 3 |
| Nennspannung AC ($U_N$) | 230 V (50 / 60 Hz) |
| Höchste Dauerspannung AC [L-N] ($U_C$) | 385 V (50 / 60 Hz) |
| Höchste Dauerspannung AC [N-PE] ($U_C$) | 255 V (50 / 60 Hz) |
| Nennableitstoßstrom (8/20 µs) [L-N] ($I_n$) | 20 kA |
| Nennableitstoßstrom (8/20 µs) [N-PE] ($I_n$) | 80 kA |
| Max. Ableitstoßstrom (8/20 µs) [L-N] ($I_{max}$) | 40 kA |
| Max. Ableitstoßstrom (8/20 µs) [N-PE] ($I_{max}$) | 120 kA |
| Schutzpegel [L-N]/[N-PE] ($U_p$) | ≤ 1,5 / ≤ 1,5 kV |
| Schutzpegel [L-N]/[N-PE] bei 5 kA ($U_p$) | ≤ 1,5 / ≤ 1,5 kV |
| Folgestromlöschfähigkeit [N-PE] ($I_{Fi}$) | 100 $A_{eff}$ |
| Ansprechzeit [L-N] ($t_A$) | ≤ 100 ns |
| Ansprechzeit [N-PE] ($t_A$) | ≤ 100 ns |
| Zusätzliche externe Sicherung notwendig | nein |
| Kurzschlussfestigkeit ($I_{SCCR}$) | 25 $kA_{eff}$ |
| TOV-Spannung [L-N] ($U_T$) – Charakteristik | 440 V / 120 min. – Festigkeit |
| TOV-Spannung [N-PE] ($U_T$) – Charakteristik | 1200 V / 200 ms. – Festigkeit |
| Leckstrom | kein Leckstrom |
| Betriebstemperaturbereich ($T_U$) | -40 °C ... +80 °C |
| Funktions- / Defektanzeige | grün / rot |
| Anzahl der Ports | 1 |
| Anschlussquerschnitt (min.) | 1,5 mm² ein- / feindrähtig |
| Anschlussquerschnitt (max.) | 35 mm² mehrdrähtig / 25 mm² feindrähtig |
| Montage auf | 35 mm Hutschiene nach EN 60715 |
| Gehäusewerkstoff | Thermoplast, Farbe rot, UL 94 V-0 |
| Einbauort | Innenraum |
| Schutzart | IP 20 |
| Einbaumaße | 2 TE, DIN 43880 |
| Zulassungen | KEMA |
| FM-Kontakte / Kontaktform | Wechsler |
| Schaltleistung AC | 250 V / 0,5 A |
| Schaltleistung DC | 250 V / 0,1 A; 125 V / 0,2 A; 75 V / 0,5 A |
| Anschlussquerschnitt für FM-Klemmen | max. 1,5 mm² ein- / feindrähtig |
| **Erweiterte technische Daten** | |
| – Max. prospektiver Kurzschlussstrom | 50 $kA_{eff}$ |

© DEHN AUSTRIA GmbH • Kornspitzstraße 5 • 4481 Asten • Austria • Tel. +43 720 456800 • info@dehn.at • www.dehn.at

: Geprüft • NEU: Neu • : Auslaufmodell
: Kreuzverbinder • : Längsverbinder • : Parallelverbinder • : T-Verbinder • : Rohrschelle für Parallelverbinder • : Rohrschelle für T-Verbinder
: Rohrschelle für Parallelverbinder • : Rohrschelle für T-Verbinder • : Potentialausgleichsschiene • : Überbrückungsbauteil

| Stammdaten | |
|---|---|
| Nettogewicht | 252.001 g/st |
| GTIN (EAN) | 4013364387867 |
| VPE | 1 ST |
| Zolltarifnummer (Komb. Nomenklatur EU) | 85363030 |

Änderungen in Form und Technik, bei Maßen, Gewichten und Werkstoffen behalten wir uns im Sinne des Fortschrittes der Technik vor. Die Abbildungen sind unverbindlich.

© DEHN AUSTRIA GmbH • Kornspitzstraße 5 • 4481 Asten • Austria • Tel. +43 720 456800 • info@dehn.at • www.dehn.at

: Geprüft • NEU: Neu • : Auslaufmodell
: Kreuzverbinder • : Längsverbinder • : Parallelverbinder • : T-Verbinder • : Rohrschelle für Parallelverbinder • : Rohrschelle für T-Verbinder
: Rohrschelle für Parallelverbinder • : Rohrschelle für T-Verbinder • : Potentialausgleichsschiene • : Überbrückungsbauteil