DG M TNC 385 (952 314)

- Anschlussfertige Kompletteinheit bestehend aus Basisteil und gesteckten Schutzmodulen
- Hohes Ableitvermögen durch leistungsfähige Zinkoxidvaristoren/Funkenstrecken
- Hohe Gerätesicherheit durch Ableiterüberwachung „“Thermo-Dynamik-Control““



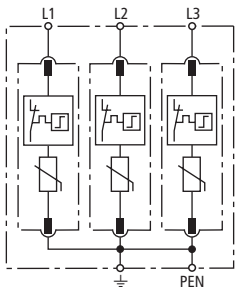

Prinzipschaltbild

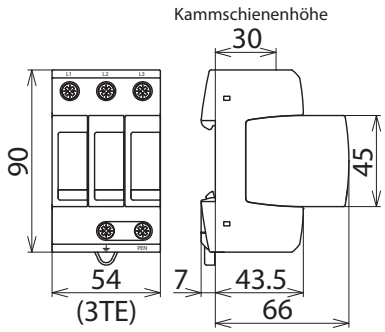

Maßbild

Modularer Überspannungs-Ableiter für TN-C-Systeme.

Typ	DG M TNC 385
Art-Nr.	**952 314**
SPD nach EN 61643-11 / ... IEC 61643-11	Typ 2 / Class II
Energetisch koordinierte Schutzwirkung zum Endgerät (≤ 10 m)	Typ 2 + Typ 3
Nennspannung AC (U_N)	230 / 400 V (50 / 60 Hz)
Höchste Dauerspannung AC (U_C)	385 V (50 / 60 Hz)
Nennableitstoßstrom (8/20 µs) (I_n)	20 kA
Max. Ableitstoßstrom (8/20 µs) (I_{max})	40 kA
Schutzpegel (U_P)	≤ 1,75 kV
Schutzpegel bei 5 kA (U_P)	≤ 1,35 kV
Ansprechzeit (t_A)	≤ 25 ns
Max. netzseitiger Überstromschutz	125 A gG
Kurzschlussfestigkeit bei max. netzseitigem Überstromschutz (I_{SCCR})	25 kA_{eff}
TOV-Spannung (U_T) – Charakteristik	335 V / 5 sec. – Festigkeit 440 V / 120 min. – Festigkeit
Betriebstemperaturbereich (T_U)	-40 °C ... +80 °C
Funktions- / Defektanzeige	grün / rot
Anzahl der Ports	1
Anschlussquerschnitt (min.)	1,5 mm^2 ein- / feindrähtig
Anschlussquerschnitt (max.)	35 mm^2 mehrdrähtig / 25 mm^2 feindrähtig
Montage auf	35 mm Hutschiene nach EN 60715
Gehäusewerkstoff	Thermoplast, Farbe rot, UL 94 V-0
Einbauort	Innenraum
Schutzart	IP 20
Einbaumaße	3 TE, DIN 43880
Zulassungen	KEMA, UL

Stammdaten	
Nettogewicht	341.500 g/st
GTIN (EAN)	4013364124028
VPE	1 ST
Zolltarifnummer (Komb. Nomenklatur EU)	85363030

Änderungen in Form und Technik, bei Maßen, Gewichten und Werkstoffen behalten wir uns im Sinne des Fortschrittes der Technik vor. Die Abbildungen sind unverbindlich.

© DEHN AUSTRIA GmbH • Kornspitzstraße 5 • 4481 Asten • Austria • Tel. +43 720 456800 • info@dehn.at • www.dehn.at

: Geprüft • NEU: Neu • : Auslaufmodell
: Kreuzverbinder • : Längsverbinder • : Parallelverbinder • : T-Verbinder • : Rohrschelle für Parallelverbinder • : Rohrschelle für T-Verbinder
: Rohrschelle für Parallelverbinder • : Rohrschelle für T-Verbinder • : Potentialausgleichsschiene • : Überbrückungsbauteil