# DG M TNC 150 FM (952 318)

- Anschlussfertige Kompletteinheit bestehend aus Basisteil und gesteckten Schutzmodulen
- Hohes Ableitvermögen durch leistungsfähige Zinkoxidvaristoren/Funkenstrecken
- Hohe Gerätesicherheit durch Ableiterüberwachung „“Thermo-Dynamik-Control““




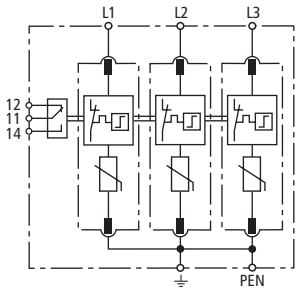


Prinzipschaltbild

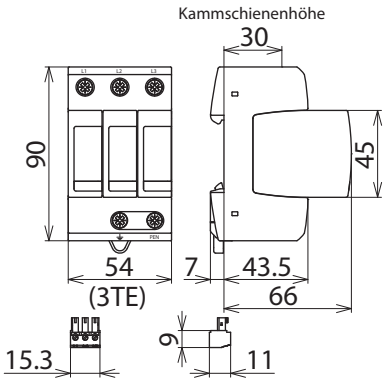


Maßbild

Modularer Überspannungs-Ableiter für TN-C-Systeme; mit potentialfreiem Fernmeldekontakt.

| **Typ** | **DG M TNC 150 FM** |
|---|---|
| **Art-Nr.** | **952 318** |
| SPD nach EN 61643-11 / ... IEC 61643-11 | Typ 2 / Class II |
| Energetisch koordinierte Schutzwirkung zum Endgerät (≤ 10 m) | Typ 2 + Typ 3 |
| Nennspannung AC ($U_N$) | 120 / 240 V (50 / 60 Hz) |
| Höchste Dauerspannung AC ($U_C$) | 150 V (50 / 60 Hz) |
| Nennableitstoßstrom (8/20 µs) ($I_n$) | 15 kA |
| Max. Ableitstoßstrom (8/20 µs) ($I_{max}$) | 40 kA |
| Schutzpegel ($U_p$) | ≤ 0,7 kV |
| Schutzpegel bei 5 kA ($U_p$) | ≤ 0,55 kV |
| Ansprechzeit ($t_A$) | ≤ 25 ns |
| Max. netzseitiger Überstromschutz | 125 A gG |
| Kurzschlussfestigkeit bei max. netzseitigem Überstromschutz ($I_{SCCR}$) | 50 $kA_{eff}$ |
| TOV-Spannung ($U_T$) – Charakteristik | 175 V / 5 sec. – Festigkeit<br>230 V / 120 min. – sicherer Ausfall |
| Betriebstemperaturbereich ($T_U$) | -40 °C ... +80 °C |
| Funktions- / Defektanzeige | grün / rot |
| Anzahl der Ports | 1 |
| Anschlussquerschnitt (min.) | 1,5 $mm^2$ ein- / feindrähtig |
| Anschlussquerschnitt (max.) | 35 $mm^2$ mehrdrähtig / 25 $mm^2$ feindrähtig |
| Montage auf | 35 mm Hutschiene nach EN 60715 |
| Gehäusewerkstoff | Thermoplast, Farbe rot, UL 94 V-0 |
| Einbauort | Innenraum |
| Schutzart | IP 20 |
| Einbaumaße | 3 TE, DIN 43880 |
| Zulassungen | KEMA, UL |
| FM-Kontakte / Kontaktform | Wechsler |
| Schaltleistung AC | 250 V / 0,5 A |
| Schaltleistung DC | 250 V / 0,1 A; 125 V / 0,2 A; 75 V / 0,5 A |
| Anschlussquerschnitt für FM-Klemmen | max. 1,5 $mm^2$ ein- / feindrähtig |

| **Stammdaten** | |
|---|---|
| Nettogewicht | 305.800 g/st |
| GTIN (EAN) | 4013364124011 |
| VPE | 1 ST |
| Zolltarifnummer (Komb. Nomenklatur EU) | 85363030 |

Änderungen in Form und Technik, bei Maßen, Gewichten und Werkstoffen behalten wir uns im Sinne des Fortschrittes der Technik vor. Die Abbildungen sind unverbindlich.

© DEHN AUSTRIA GmbH • Kornspitzstraße 5 • 4481 Asten • Austria • Tel. +43 720 456800 • info@dehn.at • www.dehn.at

: Geprüft • NEU: Neu • : Auslaufmodell
: Kreuzverbinder • : Längsverbinder • : Parallelverbinder • : T-Verbinder • : Rohrschelle für Parallelverbinder • : Rohrschelle für T-Verbinder
: Rohrschelle für Parallelverbinder • : Rohrschelle für T-Verbinder • : Potentialausgleichsschiene • : Überbrückungsbauteil