# DG M YPV SCI 1000 (952 510)

- Verdrahtungsfertige, modulare Kompletteinheit für Photovoltaik-Anlagen, bestehend aus Basisteil und gesteckten Schutzmodulen
- Kombinierte Abtrenn- und Kurzschließvorrichtung mit sicherer elektrischer Trennung im Schutzmodul (patentiertes SCI-Prinzip)
- Bewährte fehlerresistente Y-Schaltung



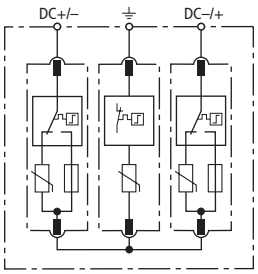

Prinzipschaltbild

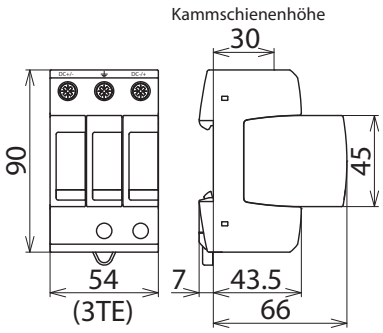

Maßbild

Mehrpoliger, modularer Überspannungs-Ableiter mit dreistufiger Gleichspannungs-Schaltvorrichtung für PV-Anlagen.

| **Typ** | **DG M YPV SCI 1000** |
|---|---|
| **Art-Nr.** | **952 510** |
| SPD nach EN 61643-31 / ... IEC 61643-31 | Typ 2 / Class II |
| Max. PV-Spannung ($U_{CPV}$) | 1000 V |
| Kurzschlussfestigkeit ($I_{SCPV}$) | 10 kA |
| Gesamtableitstoßstrom (8/20 µs) ($I_{total}$) | 40 kA |
| Nennableitstoßstrom (8/20 µs) [(DC+/DC-) --> PE] ($I_n$) | 12,5 kA |
| Max. Ableitstoßstrom (8/20 µs) [(DC+/DC-) --> PE] ($I_{max}$) | 25 kA |
| Schutzpegel ($U_p$) | ≤ 4 kV |
| Schutzpegel bei 5 kA ($U_p$) | ≤ 3,5 kV |
| Ansprechzeit ($t_A$) | ≤ 25 ns |
| Betriebstemperaturbereich ($T_U$) | -40 °C ... +80 °C |
| Funktions- / Defektanzeige | grün / rot |
| Anzahl der Ports | 1 |
| Anschlussquerschnitt (min.) | 1,5 mm² ein- / feindrähtig |
| Anschlussquerschnitt (max.) | 35 mm² mehrdrähtig / 25 mm² feindrähtig |
| Montage auf | 35 mm Hutschiene nach EN 60715 |
| Gehäusewerkstoff | Thermoplast, Farbe rot, UL 94 V-0 |
| Einbauort | Innenraum |
| Schutzart | IP 20 |
| Einbaumaße | 3 TE, DIN 43880 |
| Zulassungen | KEMA, UL, CSA |

| **Stammdaten** | |
|---|---|
| Nettogewicht | 340.400 g/st |
| GTIN (EAN) | 4013364126428 |
| VPE | 1 ST |
| Zolltarifnummer (Komb. Nomenklatur EU) | 85363030 |

Änderungen in Form und Technik, bei Maßen, Gewichten und Werkstoffen behalten wir uns im Sinne des Fortschrittes der Technik vor. Die Abbildungen sind unverbindlich.

© DEHN AUSTRIA GmbH • Kornspitzstraße 5 • 4481 Asten • Austria • Tel. +43 720 456800 • info@dehn.at • www.dehn.at

: Geprüft • NEU: Neu • : Auslaufmodell
: Kreuzverbinder • : Längsverbinder • : Parallelverbinder • : T-Verbinder • : Rohrschelle für Parallelverbinder • : Rohrschelle für T-Verbinder
: Rohrschelle für Parallelverbinder • : Rohrschelle für T-Verbinder • : Potentialausgleichsschiene • : Überbrückungsbauteil