STAK 4X10 (952 588)

- Ermöglicht die V-Verdrahtung (Anschluss von 4 Leitern) an Überspannungs-Schutzgeräten bis 10 mm²
- Ermöglicht eine EMV-optimale Durchgangsverdrahtung nach DIN VDE 0100-534

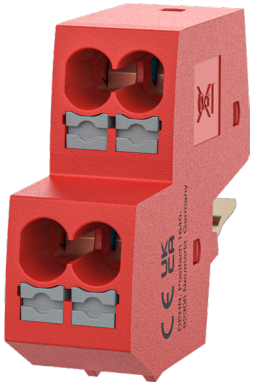

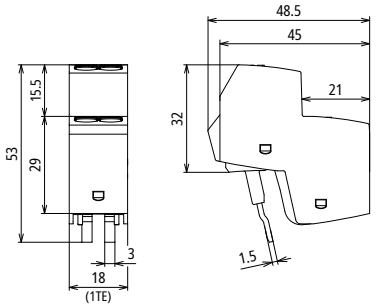

Maßbild

Push-In Klemme zur Umsetzung einer EMV-optimalen Durchgangsverdrahtung nach DIN VDE 0100-534 von Überspannungs-Ableitern.

Typ	**STAK 4X10**
Art-Nr.	**952 588**
Höchste Dauerspannung AC (U_C)	275 V
Max. PV-Spannung (U_{CPV})	1500 V
Blitzstoßstrom (10/350 µs) (I_{imp})	6,25 kA
Nennableitstoßstrom (8/20 µs) (I_n)	20 kA
Max. Ableitstoßstrom (8/20 µs) (I_{max})	40 kA
Kurzschlussfestigkeit (I_{SCPV})	10 kA
Kurzschlussfestigkeit (I_{SCCR})	50 kA
Nennlaststrom (I_L)	40 A
Betriebstemperaturbereich (T_U)	-40 °C ... +80 °C
Anschlussquerschnitt (min.)	1,5 mm² eindrähtig / 6 mm² feindrähtig
Anschlussquerschnitt (max.)	10 mm² ein- / feindrähtig
Anschlussquerschnitt (min.) mit Aderendhülse	1,5 mm²
Anschlussquerschnitt (max.) mit Aderendhülse	6 mm²
Anschlussquerschnitt (max.) mit Aderendhülse ohne Kragen	10 mm²
Einbauort	Innenraum
Einbaumaße	1 TE, DIN 43880
Höhe Unterteil mit STAK 4X10	57 mm

Stammdaten	
Nettogewicht	35.671 g/st
GTIN (EAN)	4013364526624
VPE	2 ST
Zolltarifnummer (Komb. Nomenklatur EU)	85369010

Änderungen in Form und Technik, bei Maßen, Gewichten und Werkstoffen behalten wir uns im Sinne des Fortschrittes der Technik vor. Die Abbildungen sind unverbindlich.

© DEHN AUSTRIA GmbH • Kornspitzstraße 5 • 4481 Asten • Austria • Tel. +43 720 456800 • info@dehn.at • www.dehn.at

: Geprüft • NEU: Neu • : Auslaufmodell
: Kreuzverbinder • : Längsverbinder • : Parallelverbinder • : T-Verbinder • : Rohrschelle für Parallelverbinder • : Rohrschelle für T-Verbinder
: Rohrschelle für Parallelverbinder • : Rohrschelle für T-Verbinder • : Potentialausgleichsschiene • : Überbrückungsbauteil