DG SE H 1000 FM (952 938)

- Anschlussfertiger, einpoliger, universell einsetzbarer Überspannungsableiter, bestehend aus Basiselement und gestecktem Schutzmodul
- Hohes Ableitvermögen durch leistungsfähige Zinkoxidvaristoren
- Einfacher, werkzeugloser Schutzmodulwechsel durch Modulent- und Modulverriegelungssystem (Vibrations- und schockgeprüft nach EN 60068-2)



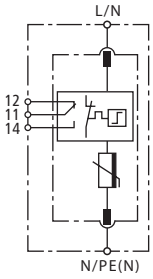

Prinzipschaltbild

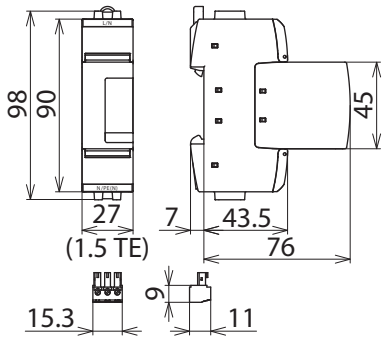

Maßbild

Einpoliger, teilbarer Überspannungs-Ableiter, bestehend aus Basisteil und gestecktem Schutzmodul; mit potentialfreiem Fernmeldekontakt.

Typ	**DG SE H 1000 FM**
Art-Nr.	**952 938**
SPD nach EN 61643-11 / ... IEC 61643-11	Typ 2 / Class II
Energetisch koordinierte Schutzwirkung zum Endgerät (≤ 10 m)	Typ 2 + Typ 3
Nennspannung AC (U_N)	690 V (50 / 60 Hz)
Höchste Dauerspannung AC (U_C)	1000 V (50 / 60 Hz)
Nennableitstoßstrom (8/20 µs) (I_n)	20 kA
Max. Ableitstoßstrom (8/20 µs) (I_{max})	40 kA
Schutzpegel (U_P)	≤ 4,5 kV
Schutzpegel bei 5 kA (U_P)	≤ 3,5 kV
Ansprechzeit (t_A)	≤ 25 ns
Max. netzseitiger Überstromschutz	100 A gG
Kurzschlussfestigkeit bei max. netzseitigem Überstromschutz (I_{SCCR})	25 kA_{eff}
TOV-Spannung (U_T) – Charakteristik	1205 V / 5 sec. – Festigkeit 1320 V / 120 min. – sicherer Ausfall
Betriebstemperaturbereich (T_U)	-40 °C ... +80 °C
Funktions- / Defektanzeige	grün / rot
Anzahl der Ports	1
Anschlussquerschnitt (min.)	1,5 mm^2 ein- / feindrähtig
Anschlussquerschnitt (max.)	35 mm^2 mehrdrähtig / 25 mm^2 feindrähtig
Montage auf	35 mm Hutschiene nach EN 60715
Gehäusewerkstoff	Thermoplast, Farbe rot, UL 94 V-0
Einbauort	Innenraum
Schutzart	IP20
Einbaumaße	1,5 TE, DIN 43880
FM-Kontakte / Kontaktform	Wechsler
Schaltleistung AC	250 V / 0,5 A
Schaltleistung DC	250 V / 0,1 A; 125 V / 0,2 A; 75 V / 0,5 A
Anschlussquerschnitt für FM-Klemmen	max. 1,5 mm^2 ein- / feindrähtig

Stammdaten	
Nettogewicht	207.000 g/st
GTIN (EAN)	4013364264014
VPE	1 ST
Zolltarifnummer (Komb. Nomenklatur EU)	85363030

Änderungen in Form und Technik, bei Maßen, Gewichten und Werkstoffen behalten wir uns im Sinne des Fortschrittes der Technik vor. Die Abbildungen sind unverbindlich.