DR M 2P 150 (953 204)

- Zweipoliger Überspannungs-Ableiter bestehend aus Basiselement und gestecktem Schutzmodul
- Hohes Ableitvermögen durch leistungsfähige Zinkoxidvaristor- / Funkenstreckenkombination
- Energetisch koordiniert innerhalb der Red/Line-Produktfamilie



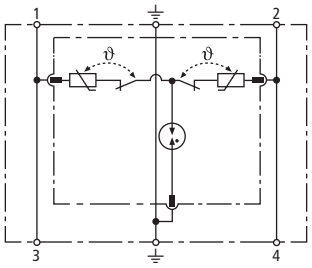

Prinzipschaltbild

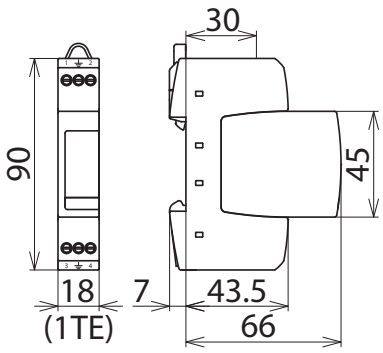

Maßbild

Zweipoliger Ableiter bestehend aus Basiselement und gestecktem Schutzmodul.

Typ	**DR M 2P 150**
Art-Nr.	**953 204**
SPD nach EN 61643-11 / ... IEC 61643-11	Typ 3 / Class III
Nennspannung AC (U_N)	120 V (50 / 60 Hz)
Höchste Dauerspannung AC (U_C)	150 V (50 / 60 Hz)
Höchste Dauerspannung DC (U_C)	150 V
Nennlaststrom AC (I_L)	25 A
Nennableitstoßstrom (8/20 µs) (I_n)	2 kA
Gesamtableitstoßstrom (8/20 µs) [L+N-PE] (I_{total})	4 kA
Kombinierter Stoß (U_{OC})	4 kV
Kombinierter Stoß [L+N-PE] ($U_{OC\ total}$)	8 kV
Schutzpegel [L-N] / [L/N-PE] (U_p)	≤ 640 / ≤ 800 V
Ansprechzeit [L-N] (t_A)	≤ 25 ns
Ansprechzeit [L/N-PE] (t_A)	≤ 100 ns
Max. netzseitiger Überstromschutz	25 A gG oder B 25 A
Kurzschlussfestigkeit bei netzseitigem Überstromschutz mit 25 A gG (I_{SCCR})	6 kA_{eff}
Betriebstemperaturbereich (T_U)	-40 °C ... +80 °C
Funktions- / Defektanzeige	grün / rot
Anzahl der Ports	1
Anschlussquerschnitt (min.)	0,5 mm^2 ein- / feindrähtig
Anschlussquerschnitt (max.)	4 mm^2 ein- / 2,5 mm^2 feindrähtig
Montage auf	35 mm Hutschiene nach EN 60715
Gehäusewerkstoff	Thermoplast, Farbe rot, UL 94 V-0
Einbauort	Innenraum
Schutzart	IP 20
Einbaumaße	1 TE, DIN 43880
Zulassungen	KEMA, VDE, UL, CSA, ATEX, IECEx
ATEX-Zulassungen	TÜV 22 ATEX 8930 X: II 3 G Ex ec IIC T4 Gc
IECEx-Zulassungen	IECEx TUR 22.0080X: Ex ec IIC T4 Gc
Test values according to UL 1449	
Mode	L-L/L-G
Rated Voltage (AC, 50/60 Hz) [L-L]/[L-G]	120/60 V
MCOV (AC, 50/60 Hz) [L-L]/[L-G]	150/75 V
MLV (AC) [L-L]/[L-G]	640/460 V
Nominal discharge current (8/20µs) (I_n)	2 kA
Rated Current	20 A
Maximum ambient temperature	+80 °C
AWG (conductors)	14-20 Cu stranded, 12-20 Cu solid
Torque (conductors)	3.5 Lbs-in
AWG (remote indicator)	14-22 Cu
Torque (remote indicator)	3 Lbs-in

© DEHN AUSTRIA GmbH • Kornspitzstraße 5 • 4481 Asten • Austria • Tel. +43 720 456800 • info@dehn.at • www.dehn.at

: Geprüft • NEU: Neu • : Auslaufmodell
: Kreuzverbinder • : Längsverbinder • : Parallelverbinder • : T-Verbinder • : Rohrschelle für Parallelverbinder • : Rohrschelle für T-Verbinder
: Rohrschelle für Parallelverbinder • : Rohrschelle für T-Verbinder • : Potentialausgleichsschiene • : Überbrückungsbauteil

Test values according to UL 1449	
UL 1449 edition	5th edition
Type (SPD classification)	Type 4 component assembly

Stammdaten	
Nettogewicht	79.300 g/st
GTIN (EAN)	4013364109704
VPE	1 ST
Zolltarifnummer (Komb. Nomenklatur EU)	85363030

Änderungen in Form und Technik, bei Maßen, Gewichten und Werkstoffen behalten wir uns im Sinne des Fortschrittes der Technik vor. Die Abbildungen sind unverbindlich.

© DEHN AUSTRIA GmbH • Kornspitzstraße 5 • 4481 Asten • Austria • Tel. +43 720 456800 • info@dehn.at • www.dehn.at

: Geprüft • NEU: Neu • : Auslaufmodell
: Kreuzverbinder • : Längsverbinder • : Parallelverbinder • : T-Verbinder • : Rohrschelle für Parallelverbinder • : Rohrschelle für T-Verbinder
: Rohrschelle für Parallelverbinder • : Rohrschelle für T-Verbinder • : Potentialausgleichsschiene • : Überbrückungsbauteil