DR M 4P 255 (953 400)

- Vierpoliger Überspannungs-Ableiter bestehend aus Basiselement und gestecktem Schutzmodul
- Hohes Ableitvermögen durch leistungsfähige Zinkoxidvaristor- / Funkenstreckenkombination
- Energetisch koordiniert innerhalb der Red/Line-Produktfamilie

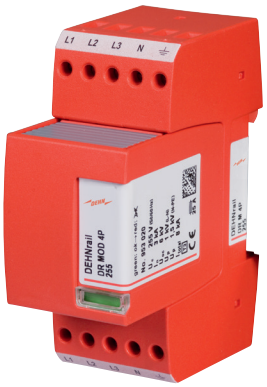

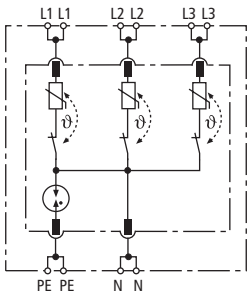

Prinzipschaltbild

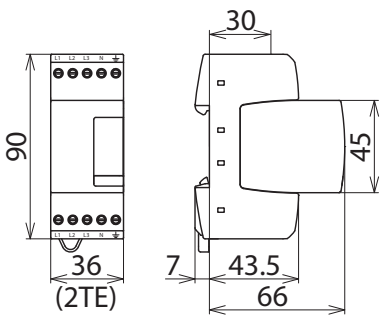

Maßbild

Vierpoliger Überspannungs-Ableiter bestehend aus Basiselement und gestecktem Schutzmodul.

Typ	**DR M 4P 255**
Art-Nr.	**953 400**
SPD nach EN 61643-11 / ... IEC 61643-11	Typ 3 / Class III
Nennspannung AC (U_N)	230 / 400 V (50 / 60 Hz)
Höchste Dauerspannung AC (U_C)	255 / 440 V (50 / 60 Hz)
Nennlaststrom AC (I_L)	25 A
Nennableitstoßstrom (8/20 µs) (I_n)	3 kA
Gesamtableitstoßstrom (8/20 µs) [L1+L2+L3+N-PE] (I_{total})	8 kA
Kombinierter Stoß (U_{OC})	6 kV
Kombinierter Stoß [L1+L2+L3+N-PE] ($U_{OC\ total}$)	16 kV
Schutzpegel [L-N] / [L/N-PE] (U_p)	≤ 1000 / ≤ 1500 V
Ansprechzeit [L-N] (t_A)	≤ 25 ns
Ansprechzeit [L/N-PE] (t_A)	≤ 100 ns
Max. netzseitiger Überstromschutz	25 A gG oder B 25 A
Kurzschlussfestigkeit bei netzseitigem Überstromschutz mit 25 A gL/gG (I_{SCCR})	6 kA_{eff}
TOV-Spannung [L-N] (U_T) – Charakteristik	335 V / 5 sec. – Festigkeit 440 V / 120 min. – sicherer Ausfall
TOV-Spannung [L/N-PE] (U_T) – Charakteristik	335 V / 120 min. – Festigkeit 440 V / 5 sec. – Festigkeit
TOV-Spannung [N-PE] (U_T) – Charakteristik	1200 V / 200 ms. – sicherer Ausfall
Betriebstemperaturbereich (T_U)	-40 °C ... +80 °C
Funktions- / Defektanzeige	grün / rot
Anzahl der Ports	1
Anschlussquerschnitt (min.)	0,5 mm^2 ein- / feindrähtig
Anschlussquerschnitt (max.)	4 mm^2 ein- / 2,5 mm^2 feindrähtig
Montage auf	35 mm Hutschiene nach EN 60715
Gehäusewerkstoff	Thermoplast, Farbe rot, UL 94 V-0
Einbauort	Innenraum
Schutzart	IP 20
Einbaumaße	2 TE, DIN 43880
Zulassungen	KEMA, VDE

Stammdaten	
Nettogewicht	147.170 g/st
GTIN (EAN)	4013364115767
VPE	1 ST
Zolltarifnummer (Komb. Nomenklatur EU)	85363030

Änderungen in Form und Technik, bei Maßen, Gewichten und Werkstoffen behalten wir uns im Sinne des Fortschrittes der Technik vor. Die Abbildungen sind unverbindlich.

© DEHN AUSTRIA GmbH • Kornspitzstraße 5 • 4481 Asten • Austria • Tel. +43 720 456800 • info@dehn.at • www.dehn.at

: Geprüft • NEU: Neu • : Auslaufmodell
: Kreuzverbinder • : Längsverbinder • : Parallelverbinder • : T-Verbinder • : Rohrschelle für Parallelverbinder • : Rohrschelle für T-Verbinder
: Rohrschelle für Parallelverbinder • : Rohrschelle für T-Verbinder • : Potentialausgleichsschiene • : Überbrückungsbauteil