DV M2 TN 255 FM (956 205)

- Anschlussfertiger Kombi-Ableiter Typ 1 + Typ 2 + Typ 3 auf Funkenstreckenbasis, bestehend aus Basisteil und gestecktem Schutzmodul
- Kompaktheit und gleichzeitig höchste Sicherheitsanforderungen durch Rapid Arc Control (RAC)
- Ermöglicht Endgeräteschutz

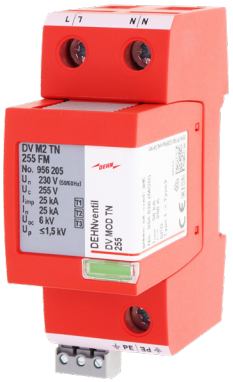

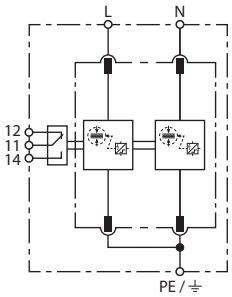

Prinzipschaltbild

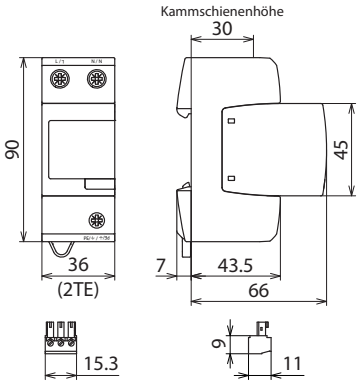

Maßbild

Modularer Kombi-Ableiter für einphasige TN-Systeme.

Typ	DV M2 TN 255 FM
Art-Nr.	**956 205**
SPD nach EN 61643-11 / ... IEC 61643-11	Typ 1 + Typ 2 + Typ 3 / Class I + Class II + Class III
Energetisch koordinierte Schutzwirkung zum Endgerät (≤ 10 m)	Typ 1 + Typ 2 + Typ 3
Nennspannung AC (U_N)	230 V (50 / 60 Hz)
Höchste Dauerspannung AC (U_C)	255 V (50 / 60 Hz)
Blitzstoßstrom (10/350 µs) [L+N-PE] (I_{total})	50 kA
Spezifische Energie [L+N-PE] (W/R)	625,00 kJ/Ohm
Blitzstoßstrom (10/350 µs) [L, N-PE] (I_{imp})	25 kA
Spezifische Energie [L,N-PE] (W/R)	156,25 kJ/Ohm
Nennableitstoßstrom (8/20 µs) [L/N-PE]/[L+N-PE] (I_n)	25 / 50 kA
Schutzpegel [L-PE]/[N-PE] (U_p)	≤ 1,5 / ≤ 1,5 kV
Leerlaufspannung des Hybridgenerators (U_{OC})	6 kV
Folgestromlöschfähigkeit AC (I_{fi})	50 kA_{eff}
Folgestrombegrenzung / Selektivität	Nichtauslösen einer 35 A gG Sicherung bis 50 kA_{eff} (prosp.)
Kurzschlussfestigkeit [L-N]/[N-PE] (I_{SCCR})	50 kA_{eff}
Ansprechzeit (t_A)	≤ 100 ns
Max. Vorsicherung (L) bis I_K = 50 kA_{eff}	250 A gG
TOV-Spannung [L-N] (U_T) – Charakteristik	440 V / 120 min. – Festigkeit
Durchlassenergie bei einem S20K275 (I_{imp} = 2,5 ... 25 kA)	< 1 J
Betriebstemperaturbereich [Parallel]/[Durchgang] (T_U)	-40 °C ... +80 °C / -40 °C ... +60 °C
Funktions- / Defektanzeige	grün / rot
Anzahl der Ports	1
Anschlussquerschnitt (L, N, PE,) (min.)	6 mm² ein- / feindrähtig
Anschlussquerschnitt (L, N, PE,) (max.)	35 mm² mehrdrähtig / 25 mm² feindrähtig
Montage auf	35 mm Hutschiene nach EN 60715
Einbauort	Innenraum
Schutzart	IP 20
Einbaumaße	2 TE, DIN 43880
Zulassungen	VDE, KEMA, UL
FM-Kontakte / Kontaktform	ja / Wechsler
Schaltleistung AC	250 V / 0,5 A
Schaltleistung DC	250 V / 0,1 A; 125 V / 0,2 A; 75 V / 0,5 A
Anschlussquerschnitt für FM-Klemmen	max. 1,5 mm² ein- / feindrähtig
Erweiterte technische Daten	
– Max. prospektiver Kurzschlussstrom	100 kA_{eff} (220 kA_{peak})
– Begrenzung / Löschung von Netzfolgeströmen	bis 100 kA_{eff} (220 kA_{peak})
– Max. Vorsicherung (L) bis I_K = 100 kA_{eff}	250 A gG
Ableitereinsatz bei 16,7 Hz - Bahnstromversorgungssystemen	
– Prüfspannung AC (U_C)	266 V
– Nennspannung AC (U_N)	230 V

© DEHN AUSTRIA GmbH • Kornspitzstraße 5 • 4481 Asten • Austria • Tel. +43 720 456800 • info@dehn.at • www.dehn.at

: Geprüft • NEU: Neu • : Auslaufmodell
: Kreuzverbinder • : Längsverbinder • : Parallelverbinder • : T-Verbinder • : Rohrschelle für Parallelverbinder • : Rohrschelle für T-Verbinder
: Rohrschelle für Parallelverbinder • : Rohrschelle für T-Verbinder • : Potentialausgleichsschiene • : Überbrückungsbauteil

Ableitereinsatz bei 16,7 Hz - Bahnstromversorgungssystemen	
– Nennfrequenz AC (f_N)	16,7 Hz
– Max. Ableitervorsicherung	160 A gG @ 16,7 Hz

Stammdaten	
Nettogewicht	271.470 g/st
GTIN (EAN)	4013364510579
VPE	1 ST
Zolltarifnummer (Komb. Nomenklatur EU)	85363090

Änderungen in Form und Technik, bei Maßen, Gewichten und Werkstoffen behalten wir uns im Sinne des Fortschrittes der Technik vor. Die Abbildungen sind unverbindlich.

© DEHN AUSTRIA GmbH • Kornspitzstraße 5 • 4481 Asten • Austria • Tel. +43 720 456800 • info@dehn.at • www.dehn.at

: Geprüft • NEU: Neu • : Auslaufmodell
: Kreuzverbinder • : Längsverbinder • : Parallelverbinder • : T-Verbinder • : Rohrschelle für Parallelverbinder • : Rohrschelle für T-Verbinder
: Rohrschelle für Parallelverbinder • : Rohrschelle für T-Verbinder • : Potentialausgleichsschiene • : Überbrückungsbauteil