PHILIPS

ZRS750 TCPL WH (XTS39-3)

910500188115



3C track electrical accessory, Weiß

3C track electrical accessory, Weiß

Mechanik und Gehäuse

Zubehörfarbe	Weiß
Nettogewicht (Stück)	0,160 kg

Genehmigung und Anwendung

CE-Zeichen	Ja
EU RoHS-konform	Ja

Produktdaten

Bestell-Produktname	ZRS750 TCPL WH (XTS39-3)
Gesamtbezeichnung des Produkts	ZRS750 TCPL WH (XTS39-3)
Gesamt-Produktcode	871155938132999
Bestellcode	8711559381329
Material-Nr. (12NC)	910500188115
Anzahl pro Verpackung	1
EAN/UPC – Produkt/Kiste	8711559381329
Zähler - Pakete pro Außenkarton	5
EAN Umverpackung	8711559381336

Abmessungsskizzen

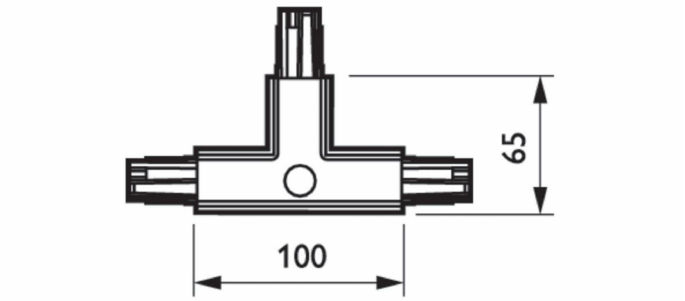

© 2026 Signify Holding. Alle Rechte vorbehalten. Die hier bereitgestellten Informationen können ohne vorherige Ankündigung geändert werden. Signify gibt keine Zusicherungen und übernimmt keine Garantie bezüglich der Richtigkeit oder Vollständigkeit der in diesem Dokument enthaltenen Informationen und haftet nicht für Handlungen, die im Vertrauen darauf ausgeführt werden. Die in diesem Dokument vorgestellten Informationen sind, sofern keine anderslautende Vereinbarung mit Signify besteht, nicht als kommerzielles Angebot gedacht und sind nicht Teil eines Angebots oder Vertrags. Philips und das Philips Schildsymbol sind eingetragene Warenzeichen der Koninklijke Philips N.V.