PHILIPS

ZRS750 ACP WH (XTS24-3)

910500188315



3C track electrical accessory, Weiß

3C track electrical accessory, Weiß

Mechanik und Gehäuse

Zubehörfarbe	Weiß
Nettogewicht (Stück)	0,140 kg

Genehmigung und Anwendung

CE-Zeichen	Ja
EU RoHS-konform	Ja

Produktdaten

Bestell-Produktname	ZRS750 ACP WH (XTS24-3)
Gesamtbezeichnung des Produkts	ZRS750 ACP WH (XTS24-3)
Gesamt-Produktcode	871155938136799
Bestellcode	8711559381367
Material-Nr. (12NC)	910500188315
Anzahl pro Verpackung	1
EAN/UPC – Produkt/Kiste	8711559381367
Zähler - Pakete pro Außenkarton	5
EAN Umverpackung	8711559381374

Abmessungsskizzen

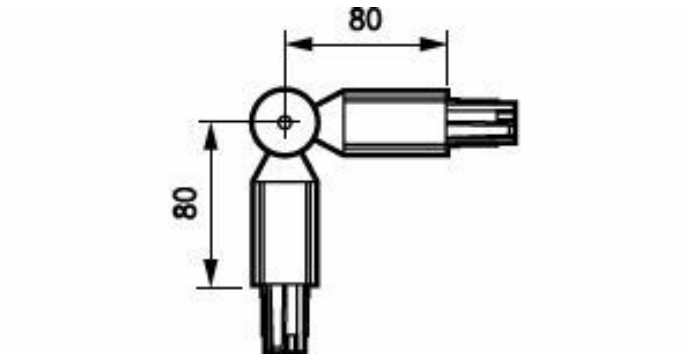

© 2026 Signify Holding. Alle Rechte vorbehalten. Die hier bereitgestellten Informationen können ohne vorherige Ankündigung geändert werden. Signify gibt keine Zusicherungen und übernimmt keine Garantie bezüglich der Richtigkeit oder Vollständigkeit der in diesem Dokument enthaltenen Informationen und haftet nicht für Handlungen, die im Vertrauen darauf ausgeführt werden. Die in diesem Dokument vorgestellten Informationen sind, sofern keine anderslautende Vereinbarung mit Signify besteht, nicht als kommerzielles Angebot gedacht und sind nicht Teil eines Angebots oder Vertrags. Philips und das Philips Schildsymbol sind eingetragene Warenzeichen der Koninklijke Philips N.V.