PHILIPS

ZCS750 5C6 TCPLI WH (XTSC637-3)

910502500088



DALI track electrical accessory, Weiß

DALI track electrical accessory, Weiß

Mechanik und Gehäuse

Zubehörfarbe	Weiß
Nettogewicht (Stück)	0,250 kg

Genehmigung und Anwendung

CE-Zeichen	Ja
EU RoHS-konform	Ja

Produktdaten

Bestell-Produktname	ZCS750 5C6 TCPLI WH (XTSC637-3)
Gesamtbezeichnung des Produkts	ZCS750 5C6 TCPLI WH (XTSC637-3)
Gesamt-Produktcode	871869606576199
Bestellcode	8718696065761
Material-Nr. (12NC)	910502500088
Anzahl pro Verpackung	1
EAN/UPC – Produkt/Kiste	8718696065761
Zähler - Pakete pro Außenkarton	20
EAN Umverpackung	8718696066096

Abmessungsskizzen

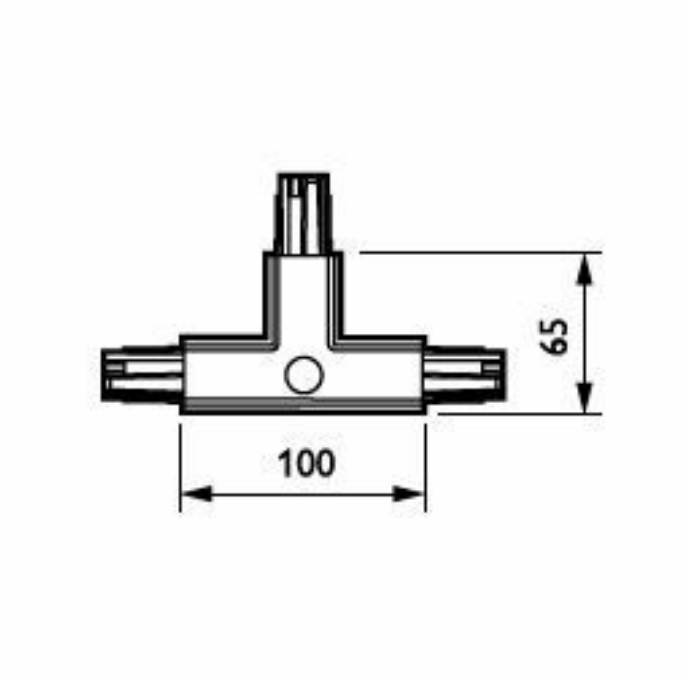

© 2026 Signify Holding. Alle Rechte vorbehalten. Die hier bereitgestellten Informationen können ohne vorherige Ankündigung geändert werden. Signify gibt keine Zusicherungen und übernimmt keine Garantie bezüglich der Richtigkeit oder Vollständigkeit der in diesem Dokument enthaltenen Informationen und haftet nicht für Handlungen, die im Vertrauen darauf ausgeführt werden. Die in diesem Dokument vorgestellten Informationen sind, sofern keine anderslautende Vereinbarung mit Signify besteht, nicht als kommerzielles Angebot gedacht und sind nicht Teil eines Angebots oder Vertrags. Philips und das Philips Schildsymbol sind eingetragene Warenzeichen der Koninklijke Philips N.V.