BDS490 CG25-/730 II A GR D11 76

910505017425



CityCharm Cordoba, Urban road & street light, 22 W, 2117 lm, 3000 K, CRI70, Asymmetrisch, Interact Ready, Schutzklasse II, IP66

Urban road & street light, Aluminium, Grau, An-/Aufsatz für Durchmesser 76 mm, Regelbares Netzteil, 2117 lm, 22 W, 96 lm/W, 3000 K, (0.430, 0.400) SDCM <3, CRI70, Asymmetrisch, IP66 | Schutz gegen Eindringen von Staub, strahlwassergeschützt, IK10 | 20 J vandalismusgeschützt, Schutzklasse II, Überspannungsschutz bis 6 kV im Gegentaktmodus und bis 8 kV im Gleichtaktmodus, Kabel (0,2 m) ohne Steckverbinder, Freie Anschlussleitungen

Allgemeine Informationen

Lampenfamiliencode	CG25 [LED module, system flux 2500 lm]
Lichtquelle austauschbar	Ja
Anzahl Betriebsgeräte	Einheit
Betriebsgerät	EB [Elektronisch]
Betriebsgerät inklusive	Ja
Typ des Lichtquellenmoduls	LED
Service Tag	Ja
Beleuchtungstechnologie	LED
Portfolio	Better
Garantiedauer	5 Jahre

Lichttechnische Daten

Nach oben gerichtete Lichtstromrate	0,03
Lichtstrom	2.117 lm
Ähnlichste Farbtemperatur	3000 K
Nennlichtausbeute (Nom)	96 lm/W
Farbwiedergabeindex (CRI)	70
Anzahl Lichtquellen	15
Farbe der Lichtquelle	730 Warmweiß
Ausstrahlungswinkel Leuchte	360°
Optiktyp im Außenbereich	Asymmetrisch
Effektive Projektionsfläche	0,1124 m²

Betrieb und Elektrik

Eingangsspannung	220 bis 240 V
Netzfrequenz	50 to 60 Hz
Einschaltstrom	27 A
Einschaltzeit	15 ms
Systemleistung	22 W
Leistungsfaktor (Bruchteil)	0.96
Elektrischer Anschluss	Freie Anschlussleitungen
Kabel	Kabel (0,2 m) ohne Steckverbinder
Anzahl Leuchten pro Sicherung mit 16 A Typ B	26
IEC-Schutzklasse	Schutzklasse II
Überspannungsschutz (allgemein/differenziell)	Überspannungsschutz bis 6 kV im Gegentaktmodus und bis 8 kV im Gleichtaktmodus

Lichtregelung und Dimmen

Dimmbar	Nein
Betriebsgerät	Regelbares Netzteil
Steuerungsschnittstelle	-
Konstanter Lichtstrom	Nein
DALI-Standard	DALI-2™
Maximaler Dimmlevel	Nicht anwendbar
Vernetzbarkeit	Interact Ready

Mechanik und Gehäuse

Gehäusematerial	Aluminium
Reflektor-Material	-
Optisches Material	Polykarbonat
Material optische Abdeckung	Polykarbonat
Befestigungsmaterial	Aluminium
Gehäusefarbe	Grau
Montagevorrichtung	An-/Aufsatz für Durchmesser 76 mm
Form optische Abdeckung	Flach
Ausführung optische Abdeckung	Klar
Gesamte Höhe	529 mm
Gesamter Durchmesser	556 mm
Schutzart (IP)	IP66 [Schutz gegen Eindringen von Staub, strahlwassergeschützt]
Schlagfestigkeit (IK)	IK10 [20 J vandalismusgeschützt]
Standardaufneigung Aufsatzmontage	0°
Standardaufneigung Ansatzmontage	0°
Typ optische Abdeckung	Polycarbonatwanne/-abdeckung
Nettogewicht (Stück)	12,000 kg

Genehmigung und Anwendung

Glühfadentest	Temperatur: 650 °C, Dauer: 5 s
Entflammbarkeitszeichen	-
CE-Zeichen	Ja
ENEC-Zeichen	ENEC-Zeichen
Photobiologisches Risiko	Photobiological risk group 1 @200mm to EN62778
EU RoHS-konform	Ja
Bemessungsumgebungstemperatur (Tq)	25 °C
Hinweise	* Bei extremen Umgebungstemperaturen kann die Leuchte automatisch abgedimmt werden, um Komponenten zu schützen
Umgebungstemperaturbereich	-40 bis +50 °C

Initialkennwerte (IEC-konform)

Lichtstromtoleranz	+/-10%
Anfängliche Farbsättigung	(0.430, 0.400) SDCM <3
Toleranz Leistungsaufnahme	+/-10%
Init. Farbwiedergabeindextoleranz	+/-2
Standardabweichung vom Farbabgleich (McAdam Ellipse)	SDCM≤3

Lebensdauerkennwerte (IEC-konform)

Treiber-Ausfallrate bei 5000 Std.	0,05 %
Ausfallrate des Betriebsgeräts bei mittlerer Nutzlebensdauer von 100.000 Std.	10 %
Lichtstromstabilität (EN-IEC 62722-2-1) bei mittlerer Nutzlebensdauer* von 100.000 Std.	L93

Daten zur Nachhaltigkeit

Nachhaltigkeitsbewertung	Unclassified
Enthaltener Kohlenstoff (A1-A3)	92,7 kg CO_2e
Anteil des Produkts an Sekundärmaterialien	41,7 %
Anteil des recycelbaren Inhalts des Endprodukts	42,1 %
GWP gesamt B6 (kg CO2eq) Deklarierte Einheit	Bitte berechnen Sie mit Ihrem lokalen Energiemixwert: Deklarierte Leistung (kW) * Betriebsdauer (Stunden) der deklarierten Einheit * Energiemix (kg CO2eq / kWh)
GWP gesamt B6 (kg CO2eq) Funktionale Einheit	Bitte berechnen Sie mit Ihrem lokalen Energiemixwert: Deklarierte Leistung (kW) * 1000 (lm) / Lichtstrom (lm) deklarierte Einheit * 35.000 (Stunden) * Energiemix (kg CO2-Äquivalent / kWh)

Produktdaten

Bestell-Produktname	BDS490 CG25-/730 II A GR D11 76
Gesamtbezeichnung des Produkts	BDS490 CG25-/730 II A GR D11 76
Gesamt-Produktcode	871869693920800
Bestellcode	8718696939208
Material-Nr. (12NC)	910505017425
Anzahl pro Verpackung	1
EAN/UPC – Produkt/Kiste	8718696939208
Zähler - Pakete pro Außenkarton	1
EAN Umverpackung	8718696939208
Produktfamiliencode	BDS490 [CITYCHARM CORDOBA]

Abmessungsskizzen

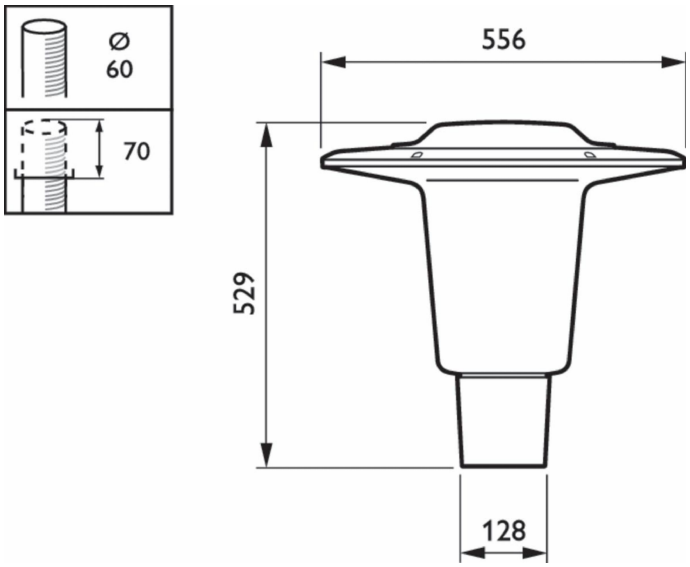

Lichtverteilungskurve

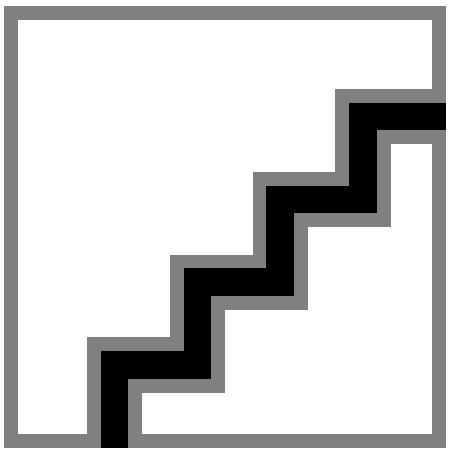

Zugehörige Dokumente

Dokumente und Zertifikate	Dokumentname	Herunterladen
Tender text	Tender_Text_910505017425_de_AT.txt	Herunterladen
Installation Instructions	Signify-CityCharm-BDS490-INI.pdf	Herunterladen
Environmental Product Declaration	EPD-Philips-CityCharm-Cordoba-Ref-910771132825-RCY.pdf	Herunterladen

Software-Plugins	Dokumentname	Herunterladen
IES File	bds490-cg25-730-ii-a-gr-d11-76-910505017425.ies	Herunterladen
LDT File	bds490-cg25-730-ii-a-gr-d11-76-910505017425.ldt	Herunterladen
ROLF File	bds490-cg25-730-ii-a-gr-d11-76-910505017425.rolfz	Herunterladen
ULD File	bds490-cg25-730-ii-a-gr-d11-76-910505017425.uld	Herunterladen

© 2026 Signify Holding. Alle Rechte vorbehalten. Die hier bereitgestellten Informationen können ohne vorherige Ankündigung geändert werden. Signify gibt keine Zusicherungen und übernimmt keine Garantie bezüglich der Richtigkeit oder Vollständigkeit der in diesem Dokument enthaltenen Informationen und haftet nicht für Handlungen, die im Vertrauen darauf ausgeführt werden. Die in diesem Dokument vorgestellten Informationen sind, sofern keine anderslautende Vereinbarung mit Signify besteht, nicht als kommerzielles Angebot gedacht und sind nicht Teil eines Angebots oder Vertrags.