PHILIPS

ST770B 39S/840 PSU-E VWB FG WH

910505101224



StyliD Evo, Compact, Semi-recessed, 29 W, 3900 lm, 4000 K, Sehr breitstrahlend, Weiß

Compact, Semi-recessed, Aluminium, Weiß, Signalweiß (RAL9003), Netzgerät extern (Ein/Aus), 3900 lm, 29 W, 147 lm/W, 4000 K, (0.382,0.380)<3, Sehr breitstrahlend, Klar, Gehärtetes Glas, IP20 | Fernhalten von Fingern, IK02 | 0,2 J Standard, Schutzklasse II, 2 Steckverbinder, 2-polig

Hinweise

- Sämtliche fotometrischen Daten werden ohne Frontscheibe berechnet. Bei Verwendung einer Frontscheibe sollte der Lichtstrom um 3,5 % reduziert werden.
- Die Reinigung der Optik sollte nur mit Druckluft erfolgen. Es ist nicht gestattet, die LED oder den Reflektor zu berühren. Die Verwendung der optionalen Frontscheibe ist in Bereichen für die Nahrungsmittelzubereitung und Bereichen mit hohem Staubaufkommen unbedingt zu empfehlen, da sie mit einem (trockenen) Mikrofasertuch gesäubert werden kann.
- Während der Wartung muss das Produkt ausgeschaltet und abgekühlt sein
- Das Produkt muss außerhalb der Armreichweite von Personen installiert werden. Veränderungen an heißen Geräten dürfen nur mit Isolierhandschuhen vorgenommen werden.

Allgemeine Informationen

Lichtquelle austauschbar	Ja
Anzahl Betriebsgeräte	Einheit
Betriebsgerät inklusive	Ja
Service Tag	Ja
Beleuchtungstechnologie	LED
Portfolio	Best
Garantiedauer	5 Jahre

Lichttechnische Daten

Lichtstrom	3.900 lm
Ähnlichste Farbtemperatur	4000 K
Nennlichtausbeute (Nom)	147 lm/W
Farbwiedergabeindex (CRI)	>80
Ausstrahlungswinkel der Lichtquelle	120 Grad
Farbe der Lichtquelle	840 Neutralweiß
Optik	Sehr breitstrahlend
Ausstrahlungswinkel Leuchte	60°
Unified Glare Rating CEN	22

Betrieb und Elektrik

Eingangsspannung	220 bis 240 V
Netzfrequenz	50 to 60 Hz
Leistungsaufnahme Konstantlichtstrom bei Installation	- W W
Durchschnittlicher CLO-Stromverbrauch	- W
Einschaltstrom	11,1 A
Einschaltzeit	250 ms
Systemleistung	29 W
Leistungsfaktor (Bruchteil)	0.9
Elektrischer Anschluss	2 Steckverbinder, 2-polig
Kabel	-
Anzahl Leuchten pro Sicherung mit 16 A Typ B	49
Geeignet zum häufigen Ein- und Ausschalten	Nein
IEC-Schutzklasse	Schutzklasse II
Klirrfaktor	20 %

Lichtregelung und Dimmen

Dimmbar	Nein
Betriebsgerät	Netzgerät extern (Ein/Aus)
Konstanter Lichtstrom	Nein
Maximaler Dimmlevel	Nicht anwendbar

Mechanik und Gehäuse

Gehäusematerial	Aluminium
Reflektor-Material	Aluminium und Polycarbonat
Optisches Material	Aluminium und Polycarbonat
Material optische Abdeckung	Gehärtetes Glas
Befestigungsmaterial	-
Gehäusefarbe	Weiß
Ausführung optische Abdeckung	Klar
Gesamte Höhe	220 mm
Schutzart (IP)	IP20 [Fernhalten von Fingern]
Schlagfestigkeit (IK)	IK02 [0,2 J Standard]
Nettogewicht (Stück)	0,900 kg

Genehmigung und Anwendung

Glühfadentest	Temperatur: 650 °C, Dauer: 30 s
Entflammbarkeitszeichen	Zur Montage auf normal entflammbare Oberflächen (F-Zeichen)

CE-Zeichen	Ja
ENEC-Zeichen	ENEC-Zeichen
Photobiologisches Risiko	Photobiological risk group 1 @200mm to EN62778
EU RoHS-konform	Ja
Bemessungsumgebungstemperatur (Tq)	25 °C
Flackerwert (PstLM) – Flackerwert gemäß EN 61000-3-3	1
Messung der Sichtbarkeit des Stroboskopeffekts (SVM)	0,5
Umgebungstemperaturbereich	+10 bis +35 °C

Initialkennwerte (IEC-konform)

Lichtstromtoleranz	+/-10%
Anfängliche Farbsättigung	(0.382,0.380)<3
Toleranz Leistungsaufnahme	+/-10%
Standardabweichung vom Farbabgleich (McAdam Ellipse)	SDCM≤3

Lebensdauerkennwerte (IEC-konform)

Ausfallrate des Betriebsgerätes bei mittlerer Nutzlebensdauer von 50.000 Std.	5 %
Ausfallrate des Betriebsgeräts bei mittlerer Nutzlebensdauer von 100.000 Std.	3,1 %
Lichtstromstabilität (EN-IEC 62722-2-1) bei mittlerer Nutzlebensdauer* von 50.000 Std.	L90
Lichtstromstabilität (EN-IEC 62722-2-1) bei mittlerer Nutzlebensdauer* von 100.000 Std.	L85

Daten zur Nachhaltigkeit

Nachhaltigkeitsbewertung	Signify Circle

Produktdaten

Bestell-Produktname	ST770B 39S/840 PSU-E VWB FG WH
Gesamtbezeichnung des Produkts	ST770B 39S/840 PSU-E VWB FG WH
Gesamt-Produktcode	871869997669900
Bestellcode	8718699976699
Material-Nr. (12NC)	910505101224
Anzahl pro Verpackung	1
EAN/UPC – Produkt/Kiste	8718699976699
Zähler - Pakete pro Außenkarton	1
EAN Umverpackung	8718699976699
Produktfamiliencode	ST770B [StyliD Evo Semi Recessed]

Abmessungsskizzen

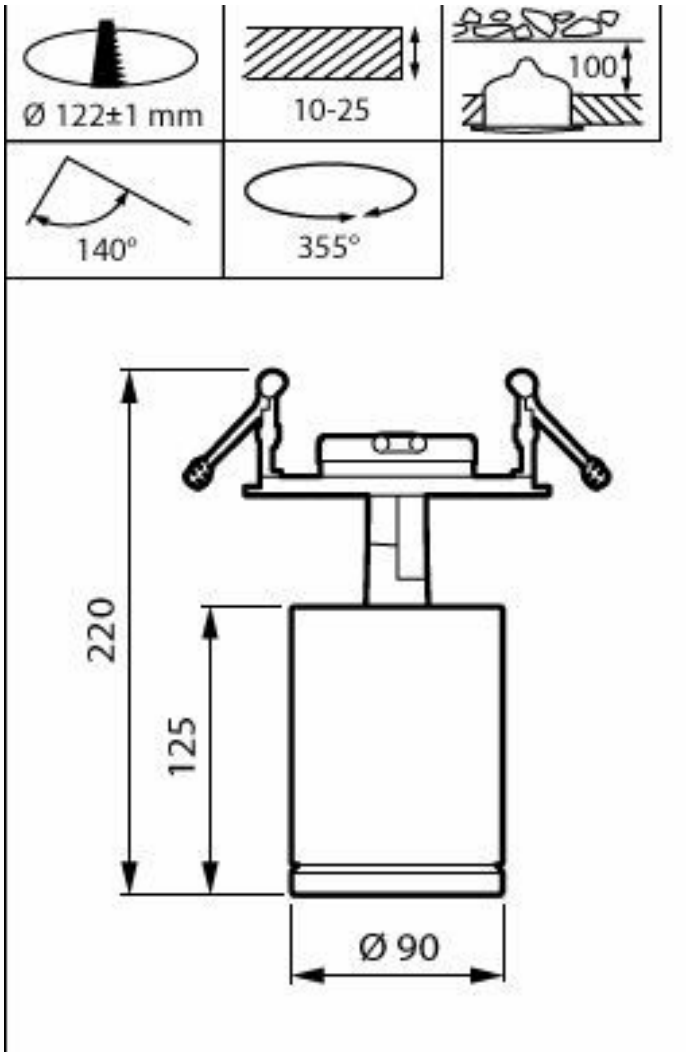

Lichtverteilungskurve

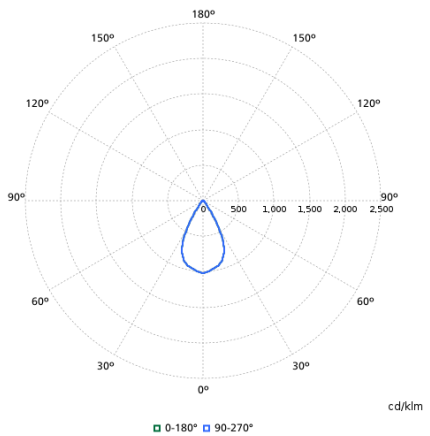

Zugehörige Dokumente

Dokumente und Zertifikate	Dokumentname	Herunterladen
Installation Instructions	444316025521_583_ST770B_Stylid_evo_Compact_Semi_rec_MI.pdf	Herunterladen

Software-Plugins	Dokumentname	Herunterladen
IES File	st770b-39s-840-psu-e-vwb-fg-wh-910505101224.ies	Herunterladen
LDT File	st770b-39s-840-psu-e-vwb-fg-wh-910505101224.ldt	Herunterladen
ROLF File	st770b-39s-840-psu-e-vwb-fg-wh-910505101224.rolfz	Herunterladen
ULD File	st770b-39s-840-psu-e-vwb-fg-wh-910505101224.uld	Herunterladen
Revit file	st770b-39s-840-psu-e-vwb-fg-wh-910505101224.zip	Herunterladen

© 2026 Signify Holding. Alle Rechte vorbehalten. Die hier bereitgestellten Informationen können ohne vorherige Ankündigung geändert werden. Signify gibt keine Zusicherungen und übernimmt keine Garantie bezüglich der Richtigkeit oder Vollständigkeit der in diesem Dokument enthaltenen Informationen und haftet nicht für Handlungen, die im Vertrauen darauf ausgeführt werden. Die in diesem Dokument vorgestellten Informationen sind, sofern keine anderslautende Vereinbarung mit Signify besteht, nicht als kommerzielles Angebot gedacht und sind nicht Teil eines Angebots oder Vertrags. Philips und das Philips Schildsymbol sind eingetragene Warenzeichen der Koninklijke Philips N.V.