PHILIPS

RC330V 42S/940 WIA W30L120 MXO

910505102474



SlimBlend Gen2, 31 W, 4200 lm, 4000 K, CRI>90, Kabellos, Interact Ready, UGR19

Stahl, Weiß, Kabelloses Interact System Ready Betriebsgerät, 4200 lm, 31 W, 135 lm/W, 4000 K, (0.38, 0.38) SDCM <3, CRI>90, UGR19, Texturiert, Polystyrol, IP20/44 | Fernhalten von Fingern; Drahtschutz, spritzwassergeschützt, IK03 | 0,3 J, Schutzklasse II, Steckverbinder, 3-polig

Allgemeine Informationen

Lampenfamiliencode	42S [LED Module, system flux 4200 lm]
Lichtquelle austauschbar	Nein
Anzahl Betriebsgeräte	Einheit
Betriebsgerät inklusive	Ja
Typ des Lichtquellenmoduls	LED
Service Tag	Ja
Beleuchtungstechnologie	LED
Portfolio	Best
Garantiedauer	5 Jahre

Lichttechnische Daten

Nach oben gerichtete Lichtstromrate	0
Lichtstrom	4.200 lm
Gesättigtes Rot (R9)	>50
Ähnlichste Farbtemperatur	4000 K
Nennlichtausbeute (Nom)	135 lm/W
Farbwiedergabeindex (CRI)	>90
Ausstrahlungswinkel der Lichtquelle	120 Grad
Farbe der Lichtquelle	940 Neutralweiß
Optik	-
Ausstrahlungswinkel Leuchte	90°

Optiktyp im Außenbereich	-
Unified Glare Rating CEN	19
Effektive Projektionsfläche	0 m^2

Betrieb und Elektrik

Eingangsspannung	220 bis 240 V
Netzfrequenz	50 to 60 Hz
Einschaltstrom	4,8 A
Einschaltzeit	0,056 ms
Systemleistung	31 W
Leistungsfaktor (Bruchteil)	0.9
Elektrischer Anschluss	Steckverbinder, 3-polig
Kabel	-
Anzahl Leuchten pro Sicherung mit 16 A Typ B	50
Geeignet zum häufigen Ein- und Ausschalten	Nein
IEC-Schutzklasse	Schutzklasse II
Überspannungsschutz (allgemein/differenziell)	-

Lichtregelung und Dimmen

Dimmbar	Ja
Betriebsgerät	Kabelloses Interact System Ready Betriebsgerät
Steuerungsschnittstelle	Kabellos
Konstanter Lichtstrom	Nein
Maximaler Dimmlevel	1%
Vernetzbarkeit	Interact Ready

Mechanik und Gehäuse

Gehäusematerial	Stahl
Reflektor-Material	-
Optisches Material	-
Material optische Abdeckung	Polystyrol
Befestigungsmaterial	-
Gehäusefarbe	Weiß
Montagevorrichtung	-
Form optische Abdeckung	Flach
Ausführung optische Abdeckung	Texturiert
Gesamte Länge	1.195 mm
Gesamte Breite	295 mm
Gesamte Höhe	43 mm
Abmessungen (Höhe x Breite x Tiefe)	43 x 295 x 1195 mm
Schutzart (IP)	IP20/44 [Fernhalten von Fingern; Drahtschutz, spritzwassergeschützt]
Schlagfestigkeit (IK)	IK03 [0,3 J]
Standardaufneigung Aufsatzmontage	-
Standardaufneigung Ansatzmontage	-
Typ optische Abdeckung	Polykarbonat
Nettogewicht (Stück)	3,500 kg

Genehmigung und Anwendung

Glühfadentest	Temperatur: 650 °C, Dauer: 30 s
Entflammbarkeitszeichen	Zur Montage auf normal entflammbare Oberflächen (F-Zeichen)
CE-Zeichen	Ja
ENEC-Zeichen	ENEC-Zeichen
Photobiologisches Risiko	Photobiological risk group 0 @ 200mm to EN62471
EU RoHS-konform	Ja
Bemessungsumgebungstemperatur (Tq)	25 °C
Umgebungstemperaturbereich	+10 bis +35 °C

Initialkennwerte (IEC-konform)

Lichtstromtoleranz	+/-10%
Anfängliche Farbsättigung	(0.38, 0.38) SDCM <3
Toleranz Leistungsaufnahme	+/-10%
Init. Farbwiedergabeindextoleranz	0
Standardabweichung vom Farbabgleich (McAdam Ellipse)	SDCM≤3

Lebensdauerkennwerte (IEC-konform)

Ausfallrate des Betriebsgerätes bei mittlerer Nutzlebensdauer von 50.000 Std.	10 %
Lichtstromstabilität (EN-IEC 62722-2-1) bei mittlerer Nutzlebensdauer* von 50.000 Std.	L90
Lichtstromstabilität (EN-IEC 62722-2-1) bei mittlerer Nutzlebensdauer* von 100.000 Std.	L80

Daten zur Nachhaltigkeit

Nachhaltigkeitsbewertung	Unclassified

Produktdaten

Bestell-Produktname	RC330V 42S/940 WIA W30L120 MXO
Gesamtbezeichnung des Produkts	RC330V 42S/940 WIA W30L120 MXO

Gesamt-Produktcode	872016901493000
Bestellcode	8720169014930
Material-Nr. (12NC)	910505102474
Anzahl pro Verpackung	1
EAN/UPC – Produkt/Kiste	8720169014930
Zähler - Pakete pro Außenkarton	1
EAN Umverpackung	8720169014930
Produktfamiliencode	RC330V [SlimBlend Gen2]

Abmessungsskizzen

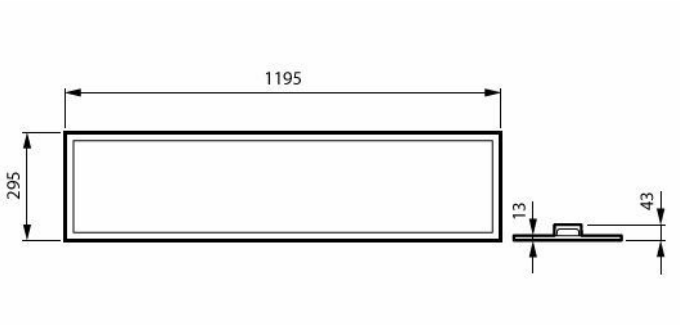

Lichtverteilungskurve

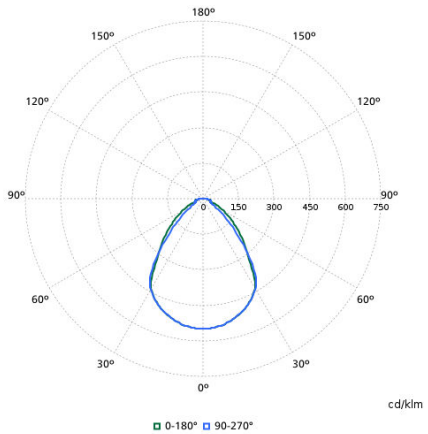

Zugehörige Dokumente

Dokumente und Zertifikate	Dokumentname	Herunterladen
Installation Instructions	SlimBlendGen2-MI-30Sep2025.pdf	Herunterladen
Tender text	Tender_Text_910505102474_de_AT.txt	Herunterladen

Software-Plugins	Dokumentname	Herunterladen
IES File	rc330v-42s-940-wia-w30l120-mxo-910505102474.ies	Herunterladen
LDT File	rc330v-42s-940-wia-w30l120-mxo-910505102474.ldt	Herunterladen
ROLF File	rc330v-42s-940-wia-w30l120-mxo-910505102474.rolfz	Herunterladen
ULD File	rc330v-42s-940-wia-w30l120-mxo-910505102474.uld	Herunterladen
Revit file	rc330v-42s-940-wia-w30l120-mxo-910505102474.zip	Herunterladen

© 2026 Signify Holding. Alle Rechte vorbehalten. Die hier bereitgestellten Informationen können ohne vorherige Ankündigung geändert werden. Signify gibt keine Zusicherungen und übernimmt keine Garantie bezüglich der Richtigkeit oder Vollständigkeit der in diesem Dokument enthaltenen Informationen und haftet nicht für Handlungen, die im Vertrauen darauf ausgeführt werden. Die in diesem Dokument vorgestellten Informationen sind, sofern keine anderslautende Vereinbarung mit Signify besteht, nicht als kommerzielles Angebot gedacht und sind nicht Teil eines Angebots oder Vertrags. Philips und das Philips Schildsymbol sind eingetragene Warenzeichen der Koninklijke Philips N.V.