PHILIPS

ST761T 49S/PW940 DIA BK

910505102521



StoreFlow, Track flood (single), 38.5 W, 4900 lm, PremiumWhite, 4000 K, CRI>90, DALI-regelbar, Interact Ready, Asymmetrischer Abstrahlungswinkel, Schwarz

Track flood (single), Aluminium, Schwarz, DALI-Dimmen Interact System Ready, 4900 lm, 38.5 W, 128 lm/W, PremiumWhite, 4000 K, (0.374,0.364)<2, CRI>90, Asymmetrischer Abstrahlungswinkel, IP20 | Fernhalten von Fingern, IK02 | 0,2 J Standard, Schutzklasse II, 3-phasige Stromschiene

Hinweise

- Die Reinigung der Optik sollte nur mit Druckluft erfolgen. Das Berühren der LED oder des Reflektors ist verboten.
- Während der Wartung muss das Produkt ausgeschaltet und abgekühlt sein
- Das Produkt muss außerhalb der Reichweite installiert werden. Die Handhabung des Produkts in heißem Zustand ist nur mit einem isolierten Handschuh möglich.

- Bezüglich des Schadensfaktors bieten LED-Leuchten eine Verbesserung gegenüber konventionellen Lichtquellen, aber sie können immer noch ein Ausbleichen der Farben verursachen, da Licht selbst eine Energiequelle ist, auch wenn keine IR- oder UV-Strahlen im Lichtstrahl enthalten sind. Um das Risiko zu minimieren, vermeiden Sie Lichtstärken über 1000 lx.
- ST761T Storeflow mit 1 Scheinwerferkopf sollte immer in einer Linie mit der Schiene installiert werden, wenn ein Aufhängungsdraht verwendet wird. Der Einbau unter einem Winkel ist nur bei einer Schiene mit starrer Aufhängung erlaubt, um ein Kippen der Schiene zu vermeiden.

Allgemeine Informationen

Lichtquelle austauschbar	Ja
Anzahl Betriebsgeräte	Einheit
Betriebsgerät inklusive	Ja
Service Tag	Ja
Beleuchtungstechnologie	LED
Portfolio	Better
Garantiedauer	5 Jahre

Lichttechnische Daten

Lichtstrom	4.900 lm
Ähnlichste Farbtemperatur	4000 K
Nennlichtausbeute (Nom)	128 lm/W
Farbwiedergabeindex (CRI)	>90
Ausstrahlungswinkel der Lichtquelle	120 Grad
Farbe der Lichtquelle	PremiumWhite mit Ra ≥90 und einer Farbtemperatur von 4000 K
Optik	Asymmetrischer Abstrahlungswinkel
Ausstrahlungswinkel Leuchte	69° x 25°
Unified Glare Rating CEN	22

Betrieb und Elektrik

Eingangsspannung	220 bis 240 V
Netzfrequenz	50 to 60 Hz
Einschaltstrom	18 A
Einschaltzeit	250 ms
Systemleistung	38,5 W
Leistungsfaktor (Bruchteil)	0.9
Elektrischer Anschluss	3-phasige Stromschiene
Kabel	-
Anzahl Leuchten pro Sicherung mit 16 A Typ B	34
Geeignet zum häufigen Ein- und Ausschalten	Nein
IEC-Schutzklasse	Schutzklasse II
Klirrfaktor	20 %

Lichtregelung und Dimmen

Dimmbar	Ja
Betriebsgerät	DALI-Dimmen Interact System Ready
Steuerungsschnittstelle	DALI-regelbar
Konstanter Lichtstrom	Nein
DALI-Standard	DALI-2™ mit erweiterten Daten: Teile 251/252/253
Maximaler Dimmlevel	1%
Vernetzbarkeit	Interact Ready

Mechanik und Gehäuse

Gehäusematerial	Aluminium
Reflektor-Material	Aluminium und Polycarbonat
Optisches Material	Aluminium und Polycarbonat
Material optische Abdeckung	-
Befestigungsmaterial	-
Gehäusefarbe	Schwarz
Ausführung optische Abdeckung	-
Gesamte Länge	132 mm
Gesamte Breite	104 mm
Gesamte Höhe	229 mm
Gesamter Durchmesser	0 mm
Abmessungen (Höhe x Breite x Tiefe)	229 x 104 x 132 mm
Schutzart (IP)	IP20 [Fernhalten von Fingern]
Schlagfestigkeit (IK)	IK02 [0,2 J Standard]
Nettogewicht (Stück)	0,800 kg

Genehmigung und Anwendung

Glühfadentest	Temperatur: 650 °C, Dauer: 30 s
Entflammbarkeitszeichen	Zur Montage auf normal entflammbare Oberflächen (F-Zeichen)
CE-Zeichen	Ja
ENEC-Zeichen	ENEC-Zeichen
Photobiologisches Risiko	Photobiological risk group 1 @200mm to EN62778
EU RoHS-konform	Ja

Bemessungsumgebungstemperatur (Tq)	25 °C
Flackerwert (PstLM) – Flackerwert gemäß EN 61000-3-3	1
Messung der Sichtbarkeit des Stroboskopeffekts (SVM)	0,5
Umgebungstemperaturbereich	+10 bis +35 °C

Initialkennwerte (IEC-konform)

Lichtstromtoleranz	+/-10%
Anfängliche Farbsättigung	(0.374,0.364)<2
Toleranz Leistungsaufnahme	+/-10%
Standardabweichung vom Farbabgleich (McAdam Ellipse)	SDCM≤2

Lebensdauerkennwerte (IEC-konform)

Ausfallrate des Betriebsgerätes bei mittlerer Nutzlebensdauer von 50.000 Std.	10 %
Ausfallrate des Betriebsgeräts bei mittlerer Nutzlebensdauer von 100.000 Std.	10 %
Lichtstromstabilität (EN-IEC 62722-2-1) bei mittlerer Nutzlebensdauer* von 50.000 Std.	L90
Lichtstromstabilität (EN-IEC 62722-2-1) bei mittlerer Nutzlebensdauer* von 100.000 Std.	L80

Abmessungsskizzen

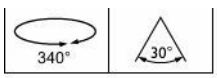

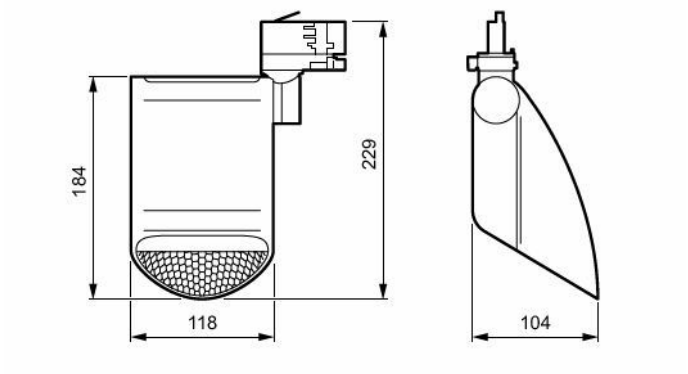

Daten zur Nachhaltigkeit

Nachhaltigkeitsbewertung	Signify Circle
Enthaltener Kohlenstoff (A1-A3)	16,7 kg CO_2e
Anteil des Produkts an Sekundärmaterialien	6,81 %
Anteil des recycelbaren Inhalts des Endprodukts	57 %
GWP gesamt B6 (kg CO2eq) Deklarierte Einheit	Bitte berechnen Sie mit Ihrem lokalen Energiemixwert: Deklarierte Leistung (kW) * Betriebsdauer (Stunden) der deklarierten Einheit * Energiemix (kg CO2eq / kWh)
GWP gesamt B6 (kg CO2eq) Funktionale Einheit	Bitte berechnen Sie mit Ihrem lokalen Energiemixwert: Deklarierte Leistung (kW) * 1000 (lm) / Lichtstrom (lm) deklarierte Einheit * 35.000 (Stunden) * Energiemix (kg CO2-Äquivalent / kWh)

Produktdaten

Bestell-Produktname	ST761T 49S/PW940 DIA BK
Gesamtbezeichnung des Produkts	ST761T 49S/PW940 DIA BK
Gesamt-Produktcode	872016901159500
Bestellcode	8720169011595
Material-Nr. (12NC)	910505102521
Anzahl pro Verpackung	1
EAN/UPC – Produkt/Kiste	8720169011595
Zähler - Pakete pro Außenkarton	1
EAN Umverpackung	8720169011595
Produktfamiliencode	ST761T [StoreFlow Single]

Lichtverteilungskurve

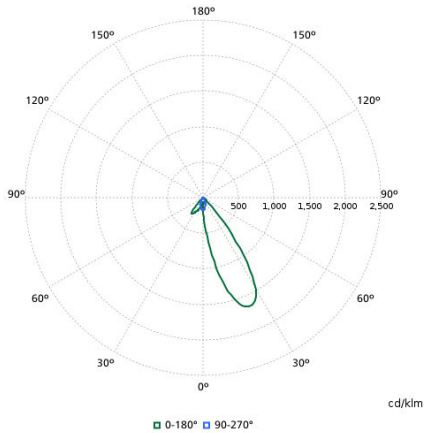

Zugehörige Dokumente

Dokumente und Zertifikate	Dokumentname	Herunterladen
Installation Instructions	StoreFlow MI 444316026981 ver4.pdf	Herunterladen

Software-Plugins	Dokumentname	Herunterladen
IES File	st761t-49s-pw940-dia-bk-910505102521.ies	Herunterladen
LDT File	st761t-49s-pw940-dia-bk-910505102521.ldt	Herunterladen
ROLF File	st761t-49s-pw940-dia-bk-910505102521.rolfz	Herunterladen
ULD File	st761t-49s-pw940-dia-bk-910505102521.uld	Herunterladen
Revit file	st761t-49s-pw940-dia-bk-910505102521.zip	Herunterladen

© 2026 Signify Holding. Alle Rechte vorbehalten. Die hier bereitgestellten Informationen können ohne vorherige Ankündigung geändert werden. Signify gibt keine Zusicherungen und übernimmt keine Garantie bezüglich der Richtigkeit oder Vollständigkeit der in diesem Dokument enthaltenen Informationen und haftet nicht für Handlungen, die im Vertrauen darauf ausgeführt werden. Die in diesem Dokument vorgestellten Informationen sind, sofern keine anderslautende Vereinbarung mit Signify besteht, nicht als kommerzielles Angebot gedacht und sind nicht Teil eines Angebots oder Vertrags. Philips und das Philips Schildsymbol sind eingetragene Warenzeichen der Koninklijke Philips N.V.