PHILIPS

**BY580P 170S/840 DIA HRO GC SI**

910505102922



# GentleSpace Gen4, Highbay, 104 W, SMT, 17000 lm, 4000 K, DALI-regelbar, Interact Ready, Hochregaloptik, IP65, IK07

Highbay, Aluminium, Silber, Doppelte Pulverbeschichtung, Abhängeset doppelt, dreieckig, DALI-Dimmen Interact System Ready, 17000 lm, 104 W, 164 lm/W, 4000 K, (0.380, 0.375) SDCM 3, Hochregaloptik, Klar, Glas, IP65 | Schutz gegen Eindringen von Staub, strahlwassergeschützt, IK07 | 2 J verstärkt, Schutzklasse I, Wieland/Adels-kompatibler Steckverbinder, 5-polig

## Allgemeine Informationen

| | |
|---|---|
| Lichtquelle austauschbar | Ja |
| Anzahl Betriebsgeräte | Einheit |
| Betriebsgerät inklusive | Ja |
| Service Tag | Ja |
| Portfolio | Best |
| Garantiedauer | 5 Jahre |

## Lichttechnische Daten

| | |
|---|---|
| Lichtstrom | 17.000 lm |
| Ähnlichste Farbtemperatur | 4000 K |
| Nennlichtausbeute (Nom) | 164 lm/W |
| Farbwiedergabeindex (CRI) | >80 |
| Farbe der Lichtquelle | 840 Neutralweiß |
| Optik | Hochregaloptik |
| Ausstrahlungswinkel Leuchte | 36° x 74° |
| Unified Glare Rating CEN | 25 |
| Melanopisches Tageslichtwirksamkeitsverhältnis | 0,65 |

## Betrieb und Elektrik

| | |
|---|---|
| Eingangsspannung | 220 bis 240 V |
| Netzfrequenz | 50 to 60 Hz |
| Leistungsaufnahme Konstantlichtstrom bei Installation | 0 W |
| Durchschnittlicher CLO-Stromverbrauch | -W;- W |
| Einschaltstrom | 5,1 A |
| Einschaltzeit | 0,76 ms |
| Systemleistung | 104 W |
| Leistungsfaktor (Bruchteil) | 0.9 |
| Elektrischer Anschluss | Wieland/Adels-kompatibler Steckverbinder, 5-polig |
| Kabel | - |
| Anzahl Leuchten pro Sicherung mit 16 A Typ B | 16 |
| Geeignet zum häufigen Ein- und Ausschalten | Nein |
| IEC-Schutzklasse | Schutzklasse I |
| Klirrfaktor | 20 % |

## Lichtregelung und Dimmen

| | |
|---|---|
| Dimmbar | Ja |
| Betriebsgerät | DALI-Dimmen Interact System Ready |
| Steuerungsschnittstelle | DALI-regelbar |
| Konstanter Lichtstrom | Nein |
| DALI-Standard | DALI-2™ mit erweiterten Daten: Teile 251/252/253 |
| Maximaler Dimmlevel | 10% |
| Vernetzbarkeit | Interact Ready |

## Mechanik und Gehäuse

| | |
|---|---|
| Gehäusematerial | Aluminium |
| Reflektor-Material | Polykarbonat |
| Optisches Material | Polykarbonat |
| Material optische Abdeckung | Glas |
| Befestigungsmaterial | Aluminium |
| Gehäusefarbe | Silber |
| Ausführung optische Abdeckung | Klar |
| Gesamte Länge | 254 mm |
| Gesamte Breite | 600 mm |
| Gesamte Höhe | 117 mm |
| Abmessungen (Höhe x Breite x Tiefe) | 117 x 600 x 254 mm |
| Schutzart (IP) | IP65 [Schutz gegen Eindringen von Staub, strahlwassergeschützt] |
| Schlagfestigkeit (IK) | IK07 [2 J verstärkt] |
| Montage | Abhängeset doppelt, dreieckig |
| Nettogewicht (Stück) | 6,300 kg |

## Notfallbetrieb

| | |
|---|---|
| Zentrale Notbeleuchtung | Nein |

## Genehmigung und Anwendung

| | |
|---|---|
| Glühfadentest | Temperatur: 650 °C, Dauer: 30 s |
| Entflammbarkeitszeichen | Zur Montage auf leicht entflammbaren Oberflächen (D-Zeichen) |
| CE-Zeichen | Ja |
| ENEC-Zeichen | ENEC-Zeichen |
| EU RoHS-konform | Ja |
| Bemessungsumgebungstemperatur (Tq) | 25 °C |
| Flackerwert (PstLM) – Flackerwert gemäß EN 61000-3-3 | 0,12 |
| Messung der Sichtbarkeit des Stroboskopeffekts (SVM) | 0,07 |
| Umgebungstemperaturbereich | -30 bis +55 °C |

## Initialkennwerte (IEC-konform)

| | |
|---|---|
| Lichtstromtoleranz | +/-10% |
| Anfängliche Farbsättigung | (0.380, 0.375) SDCM 3 |
| Toleranz Leistungsaufnahme | +/-5% |

## Lebensdauerkennwerte (IEC-konform)

| | |
|---|---|
| Ausfallrate des Betriebsgeräts bei mittlerer Nutzlebensdauer von 100.000 Std. | 10 % |
| Lichtstromstabilität (EN-IEC 62722-2-1) bei mittlerer Nutzlebensdauer* von 50.000 Std. | - |
| Lichtstromstabilität (EN-IEC 62722-2-1) bei mittlerer Nutzlebensdauer* von 100.000 Std. | L85 |

## Abmessungsskizzen

BY580P, BY582P suspended

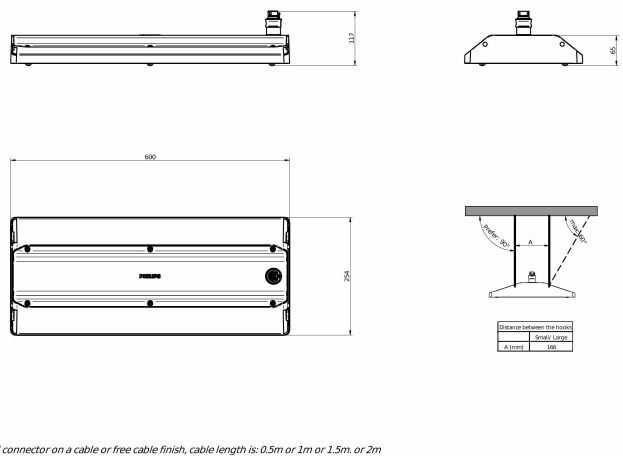


*With Wieland connector on a cable or free cable finish, cable length is: 0.5m or 1m or 1.5m. or 2m*

## Daten zur Nachhaltigkeit

| | |
|---|---|
| Nachhaltigkeitsbewertung | Signify Circle |
| Enthaltener Kohlenstoff (A1-A3) | 49,1 kg $CO_2$e |
| Anteil des Produkts an Sekundärmaterialien | 42,2 % |
| Anteil des recycelbaren Inhalts des Endprodukts | 60,8 % |
| GWP gesamt B6 (kg CO2eq) Deklarierte Einheit | Bitte berechnen Sie mit Ihrem lokalen Energiemixwert: Deklarierte Leistung (kW) * Betriebsdauer (Stunden) der deklarierten Einheit * Energiemix (kg CO2eq / kWh) |
| GWP gesamt B6 (kg CO2eq) Funktionale Einheit | Bitte berechnen Sie mit Ihrem lokalen Energiemixwert: Deklarierte Leistung (kW) * 1000 (lm) / Lichtstrom (lm) deklarierte Einheit * 35.000 (Stunden) * Energiemix (kg CO2-Äquivalent / kWh) |

## Produktdaten

| | |
|---|---|
| Bestell-Produktname | BY580P 170S/840 DIA HRO GC SI |
| Gesamtbezeichnung des Produkts | BY580P 170S/840 DIA HRO GC SI |
| Gesamt-Produktcode | 872016958916200 |
| Bestellcode | 8720169589162 |
| Material-Nr. (12NC) | 910505102922 |
| Anzahl pro Verpackung | 1 |
| EAN/UPC – Produkt/Kiste | 8720169589162 |
| Zähler - Pakete pro Außenkarton | 1 |
| EAN Umverpackung | 8720169589162 |
| Produktfamiliencode | BY580P [Gentlespace gen4 Small] |

## Lichtverteilungskurve

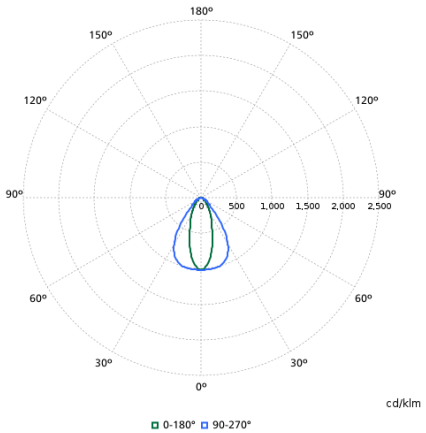


## Zugehörige Dokumente

| Dokumente und Zertifikate | Dokumentname | Herunterladen |
|---|---|---|
| Installation Instructions | GentleSpace-gen4-Manual-Instruction-v2024-10.pdf | Herunterladen |
| Tender text | Tender_Text_910505102922_de_AT.txt | Herunterladen |

| Software-Plugins | Dokumentname | Herunterladen |
|---|---|---|
| IES File | by580p-170s-840-dia-hro-gc-si-910505102922.ies | Herunterladen |
| LDT File | by580p-170s-840-dia-hro-gc-si-910505102922.ldt | Herunterladen |
| ROLF File | by580p-170s-840-dia-hro-gc-si-910505102922.rolfz | Herunterladen |
| ULD File | by580p-170s-840-dia-hro-gc-si-910505102922.uld | Herunterladen |
| Revit file | by580p-170s-840-dia-hro-gc-si-910505102922.zip | Herunterladen |

© 2026 Signify Holding. Alle Rechte vorbehalten. Die hier bereitgestellten Informationen können ohne vorherige Ankündigung geändert werden. Signify gibt keine Zusicherungen und übernimmt keine Garantie bezüglich der Richtigkeit oder Vollständigkeit der in diesem Dokument enthaltenen Informationen und haftet nicht für Handlungen, die im Vertrauen darauf ausgeführt werden. Die in diesem Dokument vorgestellten Informationen sind, sofern keine anderslautende Vereinbarung mit Signify besteht, nicht als kommerzielles Angebot gedacht und sind nicht Teil eines Angebots oder Vertrags. Philips und das Philips Schildsymbol sind eingetragene Warenzeichen der Koninklijke Philips N.V.