PHILIPS

BY581P 700S/840 DIA HE WB GC SI

910505102954



GentleSpace Gen4, Highbay, High efficiency, 397 W, SMT, 70000 lm, 4000 K, DALI-regelbar, Interact Ready, Breitstrahlend (WB), IP65, IK07

Highbay, Aluminium, Silber, Doppelte Pulverbeschichtung, Abhängeset doppelt, dreieckig, DALI-Dimmen Interact System Ready, 70000 lm, 397 W, 177 lm/W, 4000 K, (0.383, 0.377) SDCM 3, Breitstrahlend (WB), Klar, Glas, IP65 | Schutz gegen Eindringen von Staub, strahlwassergeschützt, IK07 | 2 J verstärkt, Schutzklasse I, Wieland/Adels-kompatibler Steckverbinder, 5-polig

Allgemeine Informationen

Lichtquelle austauschbar	Ja
Anzahl Betriebsgeräte	Einheit
Betriebsgerät inklusive	Ja
Service Tag	Ja
Portfolio	Best
Garantiedauer	5 Jahre

Lichttechnische Daten

Lichtstrom	70.000 lm
Ähnlichste Farbtemperatur	4000 K
Nennlichtausbeute (Nom)	177 lm/W
Farbwiedergabeindex (CRI)	>80
Farbe der Lichtquelle	840 Neutralweiß
Optik	Breitstrahlend (WB)
Ausstrahlungswinkel Leuchte	91° x 91°
Unified Glare Rating CEN	25
Melanopisches Tageslichtwirksamkeitsverhältnis	0,65

Betrieb und Elektrik

Eingangsspannung	220 bis 240 V
Netzfrequenz	50 to 60 Hz
Leistungsaufnahme Konstantlichtstrom bei Installation	0 W
Durchschnittlicher CLO-Stromverbrauch	-W;- W
Einschaltstrom	15,3 A
Einschaltzeit	0,061 ms
Systemleistung	397 W
Leistungsfaktor (Bruchteil)	0.9
Elektrischer Anschluss	Wieland/Adels-kompatibler Steckverbinder, 5-polig
Kabel	-
Anzahl Leuchten pro Sicherung mit 16 A Typ B	8
Geeignet zum häufigen Ein- und Ausschalten	Nein
IEC-Schutzklasse	Schutzklasse I
Klirrfaktor	8 %

Lichtregelung und Dimmen

Dimmbar	Ja
Betriebsgerät	DALI-Dimmen Interact System Ready
Steuerungsschnittstelle	DALI-regelbar
Konstanter Lichtstrom	Nein
DALI-Standard	DALI-2™ mit erweiterten Daten: Teile 251/252/253
Maximaler Dimmlevel	10%
Vernetzbarkeit	Interact Ready

Mechanik und Gehäuse

Gehäusematerial	Aluminium
Reflektor-Material	Polykarbonat
Optisches Material	Polykarbonat
Material optische Abdeckung	Glas
Befestigungsmaterial	Aluminium
Gehäusefarbe	Silber
Ausführung optische Abdeckung	Klar
Gesamte Länge	417 mm
Gesamte Breite	600 mm
Gesamte Höhe	125 mm
Abmessungen (Höhe x Breite x Tiefe)	125 x 600 x 417 mm
Schutzart (IP)	IP65 [Schutz gegen Eindringen von Staub, strahlwassergeschützt]
Schlagfestigkeit (IK)	IK07 [2 J verstärkt]
Montage	Abhängeset doppelt, dreieckig
Nettogewicht (Stück)	12,000 kg

Notfallbetrieb

Zentrale Notbeleuchtung	Nein

Genehmigung und Anwendung

Glühfadentest	Temperatur: 650 °C, Dauer: 30 s
Entflammbarkeitszeichen	Zur Montage auf leicht entflammbaren Oberflächen (D-Zeichen)
CE-Zeichen	Ja
ENEC-Zeichen	ENEC-Zeichen
EU RoHS-konform	Ja
Bemessungsumgebungstemperatur (Tq)	25 °C
Flackerwert (PstLM) – Flackerwert gemäß EN 61000-3-3	0,22
Messung der Sichtbarkeit des Stroboskopeffekts (SVM)	0,01
Umgebungstemperaturbereich	-30 bis +55 °C

Initialkennwerte (IEC-konform)

Lichtstromtoleranz	+/-10%
Anfängliche Farbsättigung	(0.383, 0.377) SDCM 3
Toleranz Leistungsaufnahme	+/-5%

Lebensdauerkennwerte (IEC-konform)

Ausfallrate des Betriebsgeräts bei mittlerer Nutzlebensdauer von 100.000 Std.	10 %
Lichtstromstabilität (EN-IEC 62722-2-1) bei mittlerer Nutzlebensdauer* von 50.000 Std.	-
Lichtstromstabilität (EN-IEC 62722-2-1) bei mittlerer Nutzlebensdauer* von 100.000 Std.	L85

Abmessungsskizzen

700s suspended

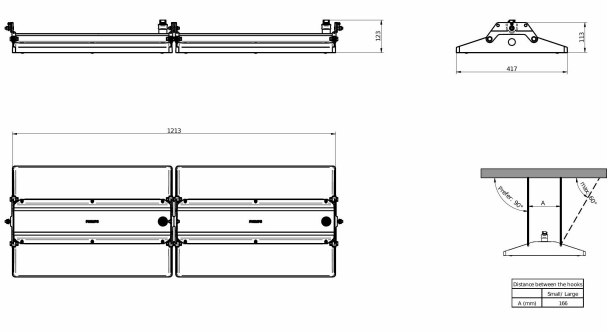

With Wieland connector on a cable or free cable finish, cable length is: 0.5m or 1m or 1.5m. or 2m

Daten zur Nachhaltigkeit

Nachhaltigkeitsbewertung	Signify Circle
Enthaltener Kohlenstoff (A1-A3)	78,7 kg CO_2e
Anteil des Produkts an Sekundärmaterialien	38,9 %
Anteil des recycelbaren Inhalts des Endprodukts	58,1 %
GWP gesamt B6 (kg CO2eq) Deklarierte Einheit	Bitte berechnen Sie mit Ihrem lokalen Energiemixwert: Deklarierte Leistung (kW) * Betriebsdauer (Stunden) der deklarierten Einheit * Energiemix (kg CO2eq / kWh)
GWP gesamt B6 (kg CO2eq) Funktionale Einheit	Bitte berechnen Sie mit Ihrem lokalen Energiemixwert: Deklarierte Leistung (kW) * 1000 (lm) / Lichtstrom (lm) deklarierte Einheit * 35.000 (Stunden) * Energiemix (kg CO2-Äquivalent / kWh)

Produktdaten

Bestell-Produktname	BY581P 700S/840 DIA HE WB GC SI
Gesamtbezeichnung des Produkts	BY581P 700S/840 DIA HE WB GC SI
Gesamt-Produktcode	872016958950600
Bestellcode	8720169589506
Material-Nr. (12NC)	910505102954
Anzahl pro Verpackung	1
EAN/UPC – Produkt/Kiste	8720169589506
Zähler - Pakete pro Außenkarton	1
EAN Umverpackung	8720169589506
Produktfamiliencode	BY581P [Gentlespace gen4 Large]

Zugehörige Dokumente

Dokumente und Zertifikate	Dokumentname	Herunterladen
Installation Instructions	GentleSpace-gen4-Manual-Instruction-v2024-10.pdf	Herunterladen
Tender text	Tender_Text_910505102954_de_AT.txt	Herunterladen

© 2026 Signify Holding. Alle Rechte vorbehalten. Die hier bereitgestellten Informationen können ohne vorherige Ankündigung geändert werden. Signify gibt keine Zusicherungen und übernimmt keine Garantie bezüglich der Richtigkeit oder Vollständigkeit der in diesem Dokument enthaltenen Informationen und haftet nicht für Handlungen, die im Vertrauen darauf ausgeführt werden. Die in diesem Dokument vorgestellten Informationen sind, sofern keine anderslautende Vereinbarung mit Signify besteht, nicht als kommerzielles Angebot gedacht und sind nicht Teil eines Angebots oder Vertrags. Philips und das Philips Schildsymbol sind eingetragene Warenzeichen der Koninklijke Philips N.V.