PHILIPS

RS320B 12S/830 PSU-E HWB WH

910505102988



GreenSpace Evo Mini Fixed, Recessed accent, 3D printed, 8.6 W, D79 mm, 1150 lm, 3000 K, Stark reflektierender Metallreflektor, tief-/breitstrahlend, 20 bis 40 Grad, Weiß, IP20/54

Recessed accent, D79 mm, Polykarbonat, Weiß, Einbau- und Einlegeleuchten, Netzteil (extern), 1150 lm, 8.6 W, 134 lm/W, 3000 K, (0.434, 0.403) SDCM <3, Stark reflektierender Metallreflektor, tief-/breitstrahlend, 20 bis 40 Grad, IP20/54 | Fernhalten von Fingern; Schutz gegen schädliche Staubablagerungen im Innern, spritzwassergeschützt, IK02 | 0,2 J Standard, Schutzklasse II, Steckverbinder und Zugentlastung

Hinweise

- Die Reinigung der Optik sollte nur mit Druckluft erfolgen. Das Berühren der LED oder des Reflektors ist verboten. Für Lebensmittelzubereitungsbereiche und Bereiche mit hohem Staubaufkommen wird die Verwendung des optionalen Frontglases dringend empfohlen, da es mit einem (trockenen) Mikrofasertuch gereinigt werden kann.
- Während der Wartung muss das Produkt ausgeschaltet und abgekühlt sein
- Das Produkt muss außerhalb der Reichweite installiert werden. Die Handhabung des Produkts in heißem Zustand ist nur mit einem isolierten Handschuh möglich.

Allgemeine Informationen

Lichtquelle austauschbar	Ja
Anzahl Betriebsgeräte	Einheit
Betriebsgerät inklusive	Ja
Service Tag	Ja
Portfolio	Better
Garantiedauer	5 Jahre

Lichttechnische Daten

Lichtstrom	1.150 lm
Gesättigtes Rot (R9)	<50
Ähnlichste Farbtemperatur	3000 K
Nennlichtausbeute (Nom)	134 lm/W
Farbwiedergabeindex (CRI)	>80
Farbe der Lichtquelle	830 Warmweiß
Optik	Stark reflektierender Metallreflektor, tief-/ breitstrahlend, 20 bis 40 Grad
Ausstrahlungswinkel Leuchte	36°
Unified Glare Rating CEN	Not applicable

Betrieb und Elektrik

Eingangsspannung	220-240 V
Netzfrequenz	50 to 60 Hz
Einschaltstrom	14 A
Einschaltzeit	0,13 ms
Systemleistung	8,6 W
Leistungsfaktor (Bruchteil)	0.9
Elektrischer Anschluss	Steckverbinder und Zugentlastung
Kabel	-
Anzahl Leuchten pro Sicherung mit 16 A Typ B	65
Geeignet zum häufigen Ein- und Ausschalten	Nicht anwendbar
IEC-Schutzklasse	Schutzklasse II
Klirrfaktor	20 %

Lichtregelung und Dimmen

Dimmbar	Nein
Betriebsgerät	Netzteil (extern)
Steuerungsschnittstelle	-
Konstanter Lichtstrom	Nein

Mechanik und Gehäuse

Gehäusematerial	Polykarbonat
Reflektor-Material	Aluminium
Optisches Material	Aluminium
Material optische Abdeckung	-
Befestigungsmaterial	-
Gehäusefarbe	Weiß
Ausführung optische Abdeckung	-
Gesamte Höhe	79 mm
Gesamter Durchmesser	90 mm
Schutzart (IP)	IP20/54 [Fernhalten von Fingern; Schutz gegen schädliche Staubablagerungen im Innern, spritzwassergeschützt]
Schlagfestigkeit (IK)	IK02 [0,2 J Standard]
Montage	Einbau- und Einlegeleuchten
Nettogewicht (Stück)	0,400 kg

Notfallbetrieb

Zentrale Notbeleuchtung	Nein

Genehmigung und Anwendung

Glühfadentest	Temperatur: 650 °C, Dauer: 30 s
Entflammbarkeitszeichen	-
CE-Zeichen	Ja
ENEC-Zeichen	ENEC-Zeichen
EU RoHS-konform	Ja
Bemessungsumgebungstemperatur (Tq)	25 °C
Messung der Sichtbarkeit des Stroboskopeffekts (SVM)	0,4
Umgebungstemperaturbereich	+10 bis +35 °C

Initialkennwerte (IEC-konform)

Lichtstromtoleranz	+/-10%
Anfängliche Farbsättigung	(0.434, 0.403) SDCM <3
Toleranz Leistungsaufnahme	+/-10%

Lebensdauerkennwerte (IEC-konform)

Ausfallrate des Betriebsgerätes bei mittlerer Nutzlebensdauer von 50.000 Std.	10 %
Lichtstromstabilität (EN-IEC 62722-2-1) bei mittlerer Nutzlebensdauer* von 100.000 Std.	L80

Daten zur Nachhaltigkeit

Nachhaltigkeitsbewertung	Signify Circle

Produktdaten

Bestell-Produktname	RS320B 12S/830 PSU-E HWB WH
Gesamtbezeichnung des Produkts	RS320B 12S/830 PSU-E HWB WH

Abmessungsskizzen

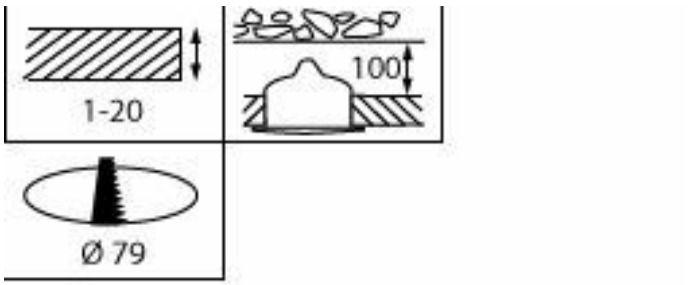

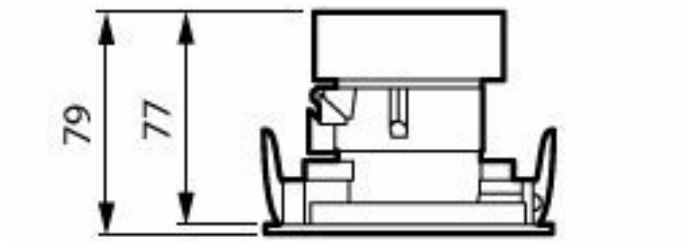

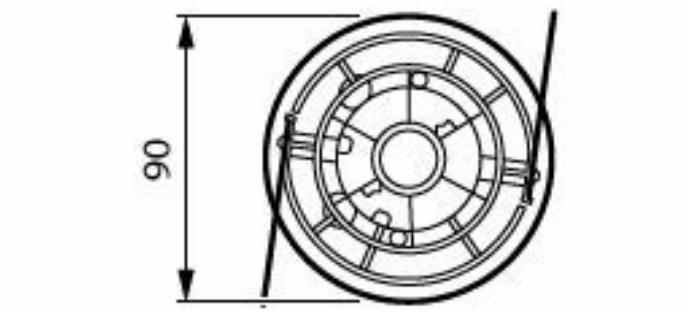

Gesamt-Produktcode	872016958985800
Bestellcode	8720169589858
Material-Nr. (12NC)	910505102988
Anzahl pro Verpackung	1
EAN/UPC – Produkt/Kiste	8720169589858
Zähler - Pakete pro Außenkarton	1
EAN Umverpackung	8720169589858
Produktfamiliencode	RS320B [GreenSpace Evo Mini Fixed]

Lichtverteilungskurve

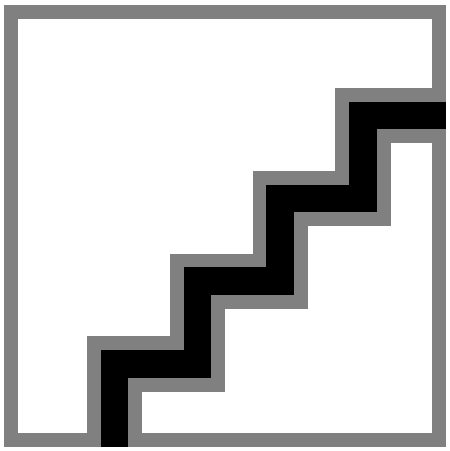

Zugehörige Dokumente

Dokumente und Zertifikate	Dokumentname	Herunterladen
Installation Instructions	RS320B-RS321B-MI.pdf	Herunterladen

Software-Plugins	Dokumentname	Herunterladen
IES File	rs320b-12s-830-psu-e-hwb-wh-910505102988.ies	Herunterladen
LDT File	rs320b-12s-830-psu-e-hwb-wh-910505102988.ldt	Herunterladen
ROLF File	rs320b-12s-830-psu-e-hwb-wh-910505102988.rolfz	Herunterladen
ULD File	rs320b-12s-830-psu-e-hwb-wh-910505102988.uld	Herunterladen
Revit file	rs320b-12s-830-psu-e-hwb-wh-910505102988.zip	Herunterladen

© 2026 Signify Holding. Alle Rechte vorbehalten. Die hier bereitgestellten Informationen können ohne vorherige Ankündigung geändert werden. Signify gibt keine Zusicherungen und übernimmt keine Garantie bezüglich der Richtigkeit oder Vollständigkeit der in diesem Dokument enthaltenen Informationen und haftet nicht für Handlungen, die im Vertrauen darauf ausgeführt werden. Die in diesem Dokument vorgestellten Informationen sind, sofern keine anderslautende Vereinbarung mit Signify besteht, nicht als kommerzielles Angebot gedacht und sind nicht Teil eines Angebots oder Vertrags. Philips und das Philips Schildsymbol sind eingetragene Warenzeichen der Koninklijke Philips N.V.