PHILIPS

RC533B 19S/940 DEIA W8L141 PCV

910505103131



TrueLine Einbau- und Einlegeleuchten, 17.8 W, 1410x80 mm, PCV, 1900 lm, 4000 K, CRI>90, DALI-regelbar, Interact Ready, EL-DC

1410x80 mm, Plaster ceiling version, Stahl, Weiß, Signalweiß (RAL9003), DALI-Dimmung, Interact-System-kompatibel, extern, für zentrale Notbeleuchtung, 1900 lm, 17.8 W, 110 lm/W, 4000 K, (0.38, 0.38) SDCM <3, CRI>90, Breitstrahlend (WB), Opal, Polykarbonat, IP20 | Fernhalten von Fingern, IK03 | 0,35 J verstärkt, Schutzklasse I, Schnellsteckverbinder, 5-polig, Gleichstrombetriebene zentrale Notfallbeleuchtung

Hinweise

- Das Produkt unterliegt der Schutzklasse IPX0 und ist als solches nicht gegen eindringendes Wasser geschützt. Wir empfehlen daher dringend, die Umgebung, in der die Leuchte installiert werden soll, angemessen zu überprüfen.
- Bei Nichtbefolgen der Hinweise oben und nachfolgendem Eindringen von Wasser in die Leuchten kann Philips/Signify einen sicheren Ausfall der Leuchten nicht gewährleisten und die Produktgarantie erlischt.

Allgemeine Informationen

Lichtquelle austauschbar	Nein
Anzahl Betriebsgeräte	Einheit
Betriebsgerät inklusive	Ja
Service Tag	Ja
Beleuchtungstechnologie	LED
Portfolio	Best
Garantiedauer	5 Jahre

Lichttechnische Daten

Lichtstrom	1.900 lm
Gesättigtes Rot (R9)	>50
Ähnlichste Farbtemperatur	4000 K
Nennlichtausbeute (Nom)	110 lm/W
Farbwiedergabeindex (CRI)	>90
Ausstrahlungswinkel der Lichtquelle	- Grad
Farbe der Lichtquelle	940 Neutralweiß
Optik	Breitstrahlend (WB)
Ausstrahlungswinkel Leuchte	108°
Unified Glare Rating CEN	25
Melanopisches Tageslichtwirksamkeitsverhältnis	0,62

Betrieb und Elektrik

Eingangsspannung	220 bis 240 V
Netzfrequenz	50 to 60 Hz
Leistungsaufnahme Konstantlichtstrom bei Installation	- W
Durchschnittlicher CLO-Stromverbrauch	- W
Einschaltstrom	19,4 A
Einschaltzeit	200 ms
Systemleistung	17,8 W
Leistungsfaktor (Bruchteil)	0.9
Elektrischer Anschluss	Schnellsteckverbinder, 5-polig
Kabel	-
Anzahl Leuchten pro Sicherung mit 16 A Typ B	30
Geeignet zum häufigen Ein- und Ausschalten	Nein
IEC-Schutzklasse	Schutzklasse I
Klirrfaktor	20 %

Lichtregelung und Dimmen

Dimmbar	Ja
Betriebsgerät	DALI-Dimmung, Interact-System-kompatibel, extern, für zentrale Notbeleuchtung
Steuerungsschnittstelle	DALI-regelbar
Konstanter Lichtstrom	Nein
DALI-Standard	DALI-2™ mit erweiterten Daten: Teile 251/252/253
Maximaler Dimmlevel	1%
Vernetzbarkeit	Interact Ready

Mechanik und Gehäuse

Gehäusematerial	Stahl
Reflektor-Material	-
Optisches Material	-
Material optische Abdeckung	Polykarbonat
Befestigungsmaterial	Stahl
Gehäusefarbe	Weiß
Ausführung optische Abdeckung	Opal
Gesamte Länge	1.408 mm
Gesamte Breite	75 mm
Gesamte Höhe	136 mm
Abmessungen (Höhe x Breite x Tiefe)	136 x 75 x 1408 mm
Kompatibler Decken- oder Deckenmontagezubehörtyp	Plaster ceiling version
Schutzart (IP)	IP20 [Fernhalten von Fingern]
Schlagfestigkeit (IK)	IK03 [0,35 J verstärkt]
Nettogewicht (Stück)	3,200 kg

Notfallbetrieb

Zentrale Notbeleuchtung	Ja
Notbeleuchtung	Gleichstrombetriebene zentrale Notfallbeleuchtung

Genehmigung und Anwendung

Glühfadentest	Temperatur: 650 °C, Dauer: 30 s
Entflammbarkeitszeichen	Zur Montage auf normal entflammbare Oberflächen (F-Zeichen)
CE-Zeichen	Ja
ENEC-Zeichen	ENEC-Zeichen

Photobiologisches Risiko	Photobiological risk group 1 @200mm to EN62778
EU RoHS-konform	Ja
Bemessungsumgebungstemperatur (Tq)	25 °C
Flackerwert (PstLM) – Flackerwert gemäß EN 61000-3-3	1
Messung der Sichtbarkeit des Stroboskopeffekts (SVM)	0,4
Umgebungstemperaturbereich	+10 bis +40 °C

Initialkennwerte (IEC-konform)

Lichtstromtoleranz	+/-10%
Anfängliche Farbsättigung	(0.38, 0.38) SDCM <3
Toleranz Leistungsaufnahme	+/-10%
Standardabweichung vom Farbabgleich (McAdam Ellipse)	SDCM≤3

Lebensdauerkennwerte (IEC-konform)

Ausfallrate des Betriebsgerätes bei mittlerer Nutzlebensdauer von 50.000 Std.	0,05 %
Ausfallrate des Betriebsgeräts bei mittlerer Nutzlebensdauer von 100.000 Std.	0,1 %
Lichtstromstabilität (EN-IEC 62722-2-1) bei mittlerer Nutzlebensdauer* von 35.000 Std.	-
Lichtstromstabilität (EN-IEC 62722-2-1) bei mittlerer Nutzlebensdauer* von 50.000 Std.	L90
Lichtstromstabilität (EN-IEC 62722-2-1) bei mittlerer Nutzlebensdauer* von 75.000 Std.	-
Lichtstromstabilität (EN-IEC 62722-2-1) bei mittlerer Nutzlebensdauer* von 100.000 Std.	L80

Daten zur Nachhaltigkeit

Nachhaltigkeitsbewertung	Unclassified
Reparaturklasse	Repair Class C, the driver of this luminaire can be replaced by a service technician. Special care is required during disassembly and reassembly, and specific tools may be required. Parts and documentation are available for a period of time.
Enthaltener Kohlenstoff (A1-A3)	23,9 kg CO_2e
Anteil des Produkts an Sekundärmaterialien	15,4 %
Anteil des recycelbaren Inhalts des Endprodukts	57,9 %
GWP gesamt B6 (kg CO2eq) Deklarierte Einheit	Bitte berechnen Sie mit Ihrem lokalen Energiemixwert: Deklarierte Leistung (kW) * Betriebsdauer (Stunden) der deklarierten Einheit * Energiemix (kg CO2eq / kWh)
GWP gesamt B6 (kg CO2eq) Funktionale Einheit	Bitte berechnen Sie mit Ihrem lokalen Energiemixwert: Deklarierte Leistung (kW) * 1000 (lm) / Lichtstrom (lm) deklarierte Einheit * 35.000 (Stunden) * Energiemix (kg CO2-Äquivalent / kWh)

Produktdaten

Bestell-Produktname	RC533B 19S/940 DEIA W8L141 PCV
Gesamtbezeichnung des Produkts	RC533B 19S/940 DEIA W8L141 PCV
Gesamt-Produktcode	871951497194300
Bestellcode	8719514971943
Material-Nr. (12NC)	910505103131
Anzahl pro Verpackung	1
EAN/UPC – Produkt/Kiste	8719514971943
Zähler - Pakete pro Außenkarton	1
EAN Umverpackung	8719514971943
Produktfamiliencode	RC533B [TrueLine Recessed Line NOC]

Abmessungsskizzen

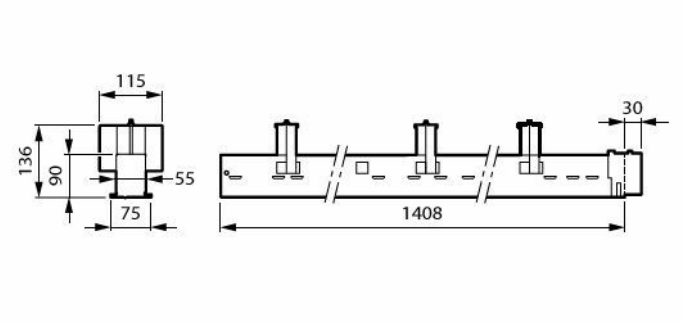

Lichtverteilungskurve

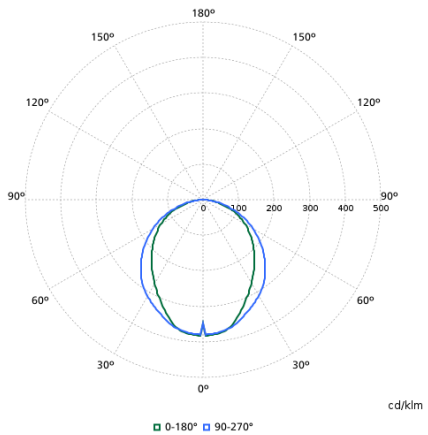

Zugehörige Dokumente

Dokumente und Zertifikate	Dokumentname	Herunterladen
Installation Instructions	TrueLine-RC-MI.pdf	Herunterladen
Tender text	Tender_Text_910505103131_de_AT.txt	Herunterladen

Software-Plugins	Dokumentname	Herunterladen
IES File	rc533b-19s-940-deia-w8l141-pcv-910505103131.ies	Herunterladen
LDT File	rc533b-19s-940-deia-w8l141-pcv-910505103131.ldt	Herunterladen
ROLF File	rc533b-19s-940-deia-w8l141-pcv-910505103131.rolfz	Herunterladen
ULD File	rc533b-19s-940-deia-w8l141-pcv-910505103131.uld	Herunterladen
Revit file	rc533b-19s-940-deia-w8l141-pcv-910505103131.zip	Herunterladen

© 2026 Signify Holding. Alle Rechte vorbehalten. Die hier bereitgestellten Informationen können ohne vorherige Ankündigung geändert werden. Signify gibt keine Zusicherungen und übernimmt keine Garantie bezüglich der Richtigkeit oder Vollständigkeit der in diesem Dokument enthaltenen Informationen und haftet nicht für Handlungen, die im Vertrauen darauf ausgeführt werden. Die in diesem Dokument vorgestellten Informationen sind, sofern keine anderslautende Vereinbarung mit Signify besteht, nicht als kommerzielles Angebot gedacht und sind nicht Teil eines Angebots oder Vertrags. Philips und das Philips Schildsymbol sind eingetragene Warenzeichen der Koninklijke Philips N.V.