PHILIPS

DN142B 20S/830 PSD-E UGR19 IP54

910505103597



CoreLine Downlight Gen 5, 20.5 W, D200 mm, 2000 lm, 3000 K, DALI-regelbar, UGR19, Facettierter Reflektor, IP20/54, EL-ready

D200 mm, Polykarbonat, Weiß, Reinweiß (RAL9010), Einbau- und Einlegeleuchten, Netzteil mit DALI-Schnittstelle (extern), 2000 lm, 20.5 W, 110 lm/W, 3000 K, (0.435,0.404) SDCM≦5, UGR19, Facettierter Reflektor, Facettierter Reflektor, Polykarbonat, IP20/54 | Fernhalten von Fingern; Schutz gegen schädliche Staubablagerungen im Innern, spritzwassergeschützt, IK02 | 0,2 J Standard, Schutzklasse II, 2 Kabel à 0,15 m mit 2-poligem Stecker, Notbeleuchtung einsatzbereit (durch kompatibles Batterie-Kit-Zubehör)

Hinweise

- Üben Sie keine übermäßige Kraft auf das Kabel und den DC-Stecker aus. Achten Sie darauf, dass der Verbindungsclip vor dem Einschalten der Stromversorgung verriegelt ist.

Allgemeine Informationen

Anzahl Betriebsgeräte	Einheit
Betriebsgerät inklusive	Ja
Service Tag	Ja
Montage	Einbau- und Einlegeleuchten
Portfolio	Better
Garantiedauer	5 Jahre

Lichttechnische Daten

Lichtstrom	2.000 lm
Gesättigtes Rot (R9)	<50
Ähnlichste Farbtemperatur	3000 K
Nennlichtausbeute (Nom)	110 lm/W
Farbwiedergabeindex (CRI)	>80
Ausstrahlungswinkel der Lichtquelle	- Grad
Farbe der Lichtquelle	830 Warmweiß
Optik	Facettierter Reflektor
Ausstrahlungswinkel Leuchte	60°
Unified Glare Rating CEN	19

Betrieb und Elektrik

Eingangsspannung	220 bis 240 V
Netzfrequenz	50 to 60 Hz
Leistungsaufnahme Konstantlichtstrom bei Installation	- W
Durchschnittlicher CLO-Stromverbrauch	- W
Einschaltstrom	10 A
Einschaltzeit	0,002 ms
Systemleistung	20,5 W
Leistungsfaktor (Bruchteil)	0.95
Elektrischer Anschluss	-
Kabel	2 Kabel à 0,15 m mit 2-poligem Stecker
Anzahl Leuchten pro Sicherung mit 16 A Typ B	100
Geeignet zum häufigen Ein- und Ausschalten	Ja
IEC-Schutzklasse	Schutzklasse II
Klirrfaktor	35 %

Lichtregelung und Dimmen

Dimmbar	Ja
Betriebsgerät	Netzteil mit DALI-Schnittstelle (extern)
Steuerungsschnittstelle	DALI-regelbar
Konstanter Lichtstrom	Nein
DALI-Standard	DALI-2™

Mechanik und Gehäuse

Gehäusematerial	Polykarbonat
Reflektor-Material	Aluminium und Polycarbonat
Optisches Material	Polykarbonat
Material optische Abdeckung	Polykarbonat
Befestigungsmaterial	-
Gehäusefarbe	Weiß
Ausführung optische Abdeckung	-
Reflektoroberfläche	Facettierter Reflektor
Gesamte Höhe	105 mm
Gesamter Durchmesser	216 mm
Schutzart (IP)	IP20/54 [Fernhalten von Fingern; Schutz gegen schädliche Staubablagerungen im Innern, spritzwassergeschützt]
Schlagfestigkeit (IK)	IK02 [0,2 J Standard]
Montage	Einbau- und Einlegeleuchten
Nettogewicht (Stück)	0,800 kg

Notfallbetrieb

Zentrale Notbeleuchtung	Nein
Notbeleuchtung	Notbeleuchtung einsatzbereit (durch kompatibles Batterie-Kit-Zubehör)

Genehmigung und Anwendung

Glühfadentest	Temperatur: 650 °C, Dauer: 30 s
Entflammbarkeitszeichen	Zur Montage auf normal entflammbare Oberflächen (F-Zeichen)
CE-Zeichen	Ja
ENEC-Zeichen	-
Photobiologisches Risiko	Photobiological risk group 1 @ 200mm to EN62471
EU RoHS-konform	Ja
Bemessungsumgebungstemperatur (Tq)	25 °C
Messung der Sichtbarkeit des Stroboskopeffekts (SVM)	1
Umgebungstemperaturbereich	-20 bis +40 °C

Initialkennwerte (IEC-konform)

Lichtstromtoleranz	-10% / +10%
Anfängliche Farbsättigung	(0.435,0.404) SDCM≦5
Toleranz Leistungsaufnahme	+/-10%

Lebensdauerkennwerte (IEC-konform)

Ausfallrate des Betriebsgerätes bei mittlerer Nutzlebensdauer von 50.000 Std.	5 %
Lichtstromstabilität (EN-IEC 62722-2-1) bei mittlerer Nutzlebensdauer* von 50.000 Std.	L80

Daten zur Nachhaltigkeit

Nachhaltigkeitsbewertung	Unclassified
Enthaltener Kohlenstoff (A1-A3)	4,67 kg CO_2e
Anteil des Produkts an Sekundärmaterialien	32 %
Anteil des recycelbaren Inhalts des Endprodukts	32,9 %
GWP gesamt B6 (kg CO2eq) Deklarierte Einheit	Bitte berechnen Sie mit Ihrem lokalen Energiemixwert: Deklarierte Leistung (kW) * Betriebsdauer (Stunden) der deklarierten Einheit * Energiemix (kg CO2eq / kWh)
GWP gesamt B6 (kg CO2eq) Funktionale Einheit	Bitte berechnen Sie mit Ihrem lokalen Energiemixwert: Deklarierte Leistung (kW) * 1000 (lm) / Lichtstrom (lm) deklarierte Einheit * 35.000 (Stunden) * Energiemix (kg CO2-Äquivalent / kWh)

Produktdaten

Bestell-Produktname	DN142B 20S/830 PSD-E UGR19 IP54
Gesamtbezeichnung des Produkts	DN142B 20S/830 PSD-E UGR19 IP54
Gesamt-Produktcode	872016910898100
Bestellcode	8720169108981
Material-Nr. (12NC)	910505103597
Anzahl pro Verpackung	1
EAN/UPC – Produkt/Kiste	8720169108981
Zähler - Pakete pro Außenkarton	1
EAN Umverpackung	8720169108981
Produktfamiliencode	DN142B [CoreLine Downlight gen5]

Abmessungsskizzen

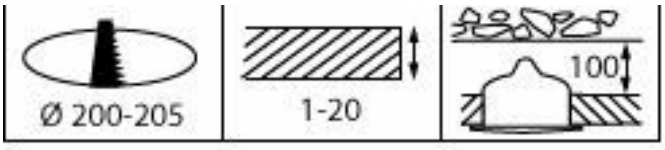

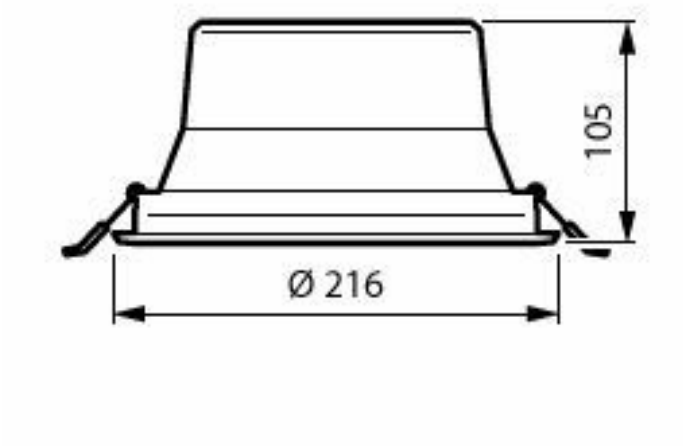

Lichtverteilungskurve

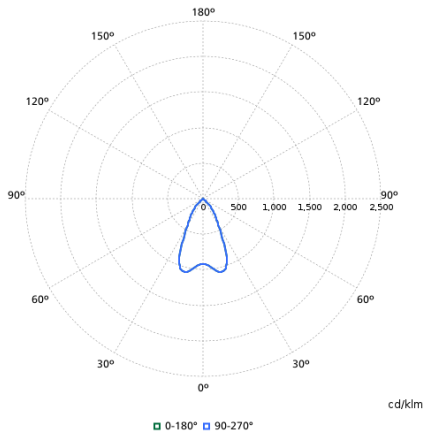

Kompatibles Zubehör

Zubehörbild	Zubehörcode	Zubehörname	Webseite
	912401483602	EM300V ELB_ELP3 kit LV 3.6V 4800mAh LIB	Produkt-Webseite

Zugehörige Dokumente

Dokumente und Zertifikate	Dokumentname	Herunterladen
Tender text	Tender_Text_910505103597_de_AT.txt	Herunterladen
Environmental Product Declaration	EPD-Philips-CoreLine-Downlight-gen5-DN142B-20S.pdf	Herunterladen
Installation Instructions	CoreLine_Downlight_DN142B_Installation_Instructions_PSD.pdf	Herunterladen

Software-Plugins	Dokumentname	Herunterladen
IES File	dn142b-20s-830-psd-e-ugr19-ip54-910505103597.ies	Herunterladen
LDT File	dn142b-20s-830-psd-e-ugr19-ip54-910505103597.ldt	Herunterladen
ROLF File	dn142b-20s-830-psd-e-ugr19-ip54-910505103597.rolfz	Herunterladen
ULD File	dn142b-20s-830-psd-e-ugr19-ip54-910505103597.uld	Herunterladen
Revit file	dn142b-20s-830-psd-e-ugr19-ip54-910505103597.zip	Herunterladen

© 2026 Signify Holding. Alle Rechte vorbehalten. Die hier bereitgestellten Informationen können ohne vorherige Ankündigung geändert werden. Signify gibt keine Zusicherungen und übernimmt keine Garantie bezüglich der Richtigkeit oder Vollständigkeit der in diesem Dokument enthaltenen Informationen und haftet nicht für Handlungen, die im Vertrauen darauf ausgeführt werden. Die in diesem Dokument vorgestellten Informationen sind, sofern keine anderslautende Vereinbarung mit Signify besteht, nicht als kommerzielles Angebot gedacht und sind nicht Teil eines Angebots oder Vertrags. Philips und das Philips Schildsymbol sind eingetragene Warenzeichen der Koninklijke Philips N.V.