PHILIPS

**ST332T 12S/PW930 PSU HMB WH401**

910505104519



# GreenSpace Evo Mini, 9.7 W, 1350 lm, PremiumWhite, 3000 K, CRI>90, Stark reflektierender Metallreflektor, tief-/breitstrahlend, 20 bis 40 Grad, Weiß

Polykarbonat, Weiß, Netzteil (Ein/Aus), 1350 lm, 9.7 W, 140 lm/W, PremiumWhite, 3000 K, (0.422, 0.386) SDCM <2, CRI>90, Stark reflektierender Metallreflektor, tief-/breitstrahlend, 20 bis 40 Grad, IP20 | Fernhalten von Fingern, IK02 | 0,2 J Standard, Schutzklasse II, Stromschiene

## Hinweise

- Die Reinigung der Optik sollte nur mit Druckluft erfolgen. Das Berühren der LED oder des Reflektors ist verboten. Für Lebensmittelzubereitungsbereiche und Bereiche mit hohem Staubaufkommen wird die Verwendung des optionalen Frontglases dringend empfohlen, da es mit einem (trockenen) Mikrofasertuch gereinigt werden kann.
- Während der Wartung muss das Produkt ausgeschaltet und abgekühlt sein.
- Das Produkt muss außerhalb der Reichweite installiert werden. Die Handhabung des Produkts in heißem Zustand ist nur mit einem isolierten Handschuh möglich.

## Allgemeine Informationen

| | |
|---|---|
| Lichtquelle austauschbar | Ja |
| Anzahl Betriebsgeräte | Einheit |
| Betriebsgerät inklusive | Ja |
| Service Tag | Ja |
| Portfolio | Better |
| Garantiedauer | 5 Jahre |

## Lichttechnische Daten

| | |
|---|---|
| Lichtstrom | 1.350 lm |
| Ähnlichste Farbtemperatur | 3000 K |
| Nennlichtausbeute (Nom) | 140 lm/W |
| Farbwiedergabeindex (CRI) | >90 |
| Farbe der Lichtquelle | PremiumWhite mit CRI ≥90 und Farbtemperatur 3000K |
| Optik | Stark reflektierender Metallreflektor, tief-/ breitstrahlend, 20 bis 40 Grad |
| Ausstrahlungswinkel Leuchte | 29° |
| Unified Glare Rating CEN | Not applicable |

## Betrieb und Elektrik

| | |
|---|---|
| Eingangsspannung | 220-240 V |
| Netzfrequenz | 50 to 60 Hz |
| Einschaltstrom | 13,3 A |
| Einschaltzeit | 0,132 ms |
| Systemleistung | 9,7 W |
| Leistungsfaktor (Bruchteil) | 0.9 |
| Elektrischer Anschluss | Stromschiene |
| Kabel | - |
| Anzahl Leuchten pro Sicherung mit 16 A Typ B | 60 |
| Geeignet zum häufigen Ein- und Ausschalten | Nicht anwendbar |
| IEC-Schutzklasse | Schutzklasse II |
| Klirrfaktor | 20 % |

## Lichtregelung und Dimmen

| | |
|---|---|
| Dimmbar | Nein |
| Betriebsgerät | Netzteil (Ein/Aus) |
| Steuerungsschnittstelle | - |
| Konstanter Lichtstrom | Nein |

## Mechanik und Gehäuse

| | |
|---|---|
| Gehäusematerial | Polykarbonat |
| Reflektor-Material | Aluminium |
| Optisches Material | Aluminium |
| Material optische Abdeckung | - |
| Befestigungsmaterial | - |
| Gehäusefarbe | Weiß |
| Ausführung optische Abdeckung | - |
| Gesamte Länge | 107 mm |
| Gesamte Höhe | 216 mm |
| Gesamter Durchmesser | 65 mm |
| Schutzart (IP) | IP20 [Fernhalten von Fingern] |
| Schlagfestigkeit (IK) | IK02 [0,2 J Standard] |
| Nettogewicht (Stück) | 0,400 kg |

## Notfallbetrieb

| | |
|---|---|
| Zentrale Notbeleuchtung | Nein |

## Genehmigung und Anwendung

| | |
|---|---|
| Glühfadentest | Temperatur: 650 °C, Dauer: 30 s |
| Entflammbarkeitszeichen | - |
| CE-Zeichen | Ja |
| ENEC-Zeichen | ENEC-Zeichen |
| EU RoHS-konform | Ja |
| Bemessungsumgebungstemperatur (Tq) | 25 °C |
| Umgebungstemperaturbereich | +10 bis +35 °C |

## Initialkennwerte (IEC-konform)

| | |
|---|---|
| Lichtstromtoleranz | +/-10% |
| Anfängliche Farbsättigung | (0.422, 0.386) SDCM <2 |
| Toleranz Leistungsaufnahme | +/-10% |

## Lebensdauerkennwerte (IEC-konform)

| | |
|---|---|
| Ausfallrate des Betriebsgerätes bei mittlerer Nutzlebensdauer von 50.000 Std. | 10 % |
| Lichtstromstabilität (EN-IEC 62722-2-1) bei mittlerer Nutzlebensdauer* von 100.000 Std. | L80 |

## Daten zur Nachhaltigkeit

| | |
|---|---|
| Nachhaltigkeitsbewertung | Signify Circle |

## Produktdaten

| | |
|---|---|
| Bestell-Produktname | ST332T 12S/PW930 PSU HMB WH401 |
| Gesamtbezeichnung des Produkts | ST332T 12S/PW930 PSU HMB WH401 |

| | |
|---|---|
| Gesamt-Produktcode | 872016959015100 |
| Bestellcode | 8720169590151 |
| Material-Nr. (12NC) | 910505104519 |
| Anzahl pro Verpackung | 1 |
| EAN/UPC – Produkt/Kiste | 8720169590151 |
| Zähler - Pakete pro Außenkarton | 1 |
| EAN Umverpackung | 8720169590151 |
| Produktfamiliencode | ST332T [GreenSpace Evo Mini Track] |

## Abmessungsskizzen

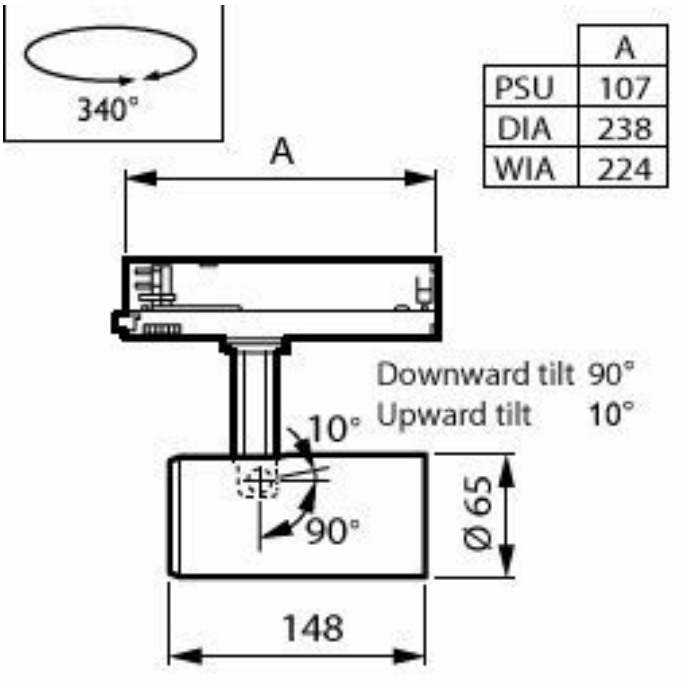


## Lichtverteilungskurve

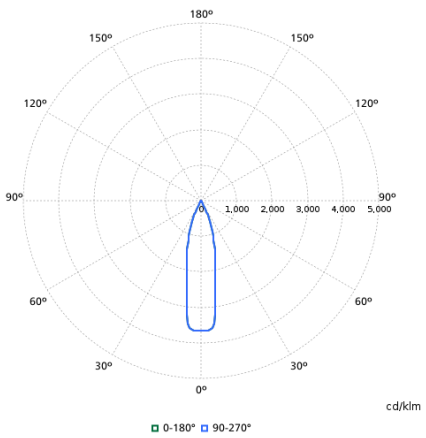

## Zugehörige Dokumente

| Dokumente und Zertifikate | Dokumentname | Herunterladen |
|---|---|---|
| Installation Instructions | ST332T-MI.pdf | Herunterladen |

| Software-Plugins | Dokumentname | Herunterladen |
|---|---|---|
| IES File | st332t-12s-pw930-psu-hmb-wh401-910505104519.ies | Herunterladen |
| LDT File | st332t-12s-pw930-psu-hmb-wh401-910505104519.ldt | Herunterladen |
| ROLF File | st332t-12s-pw930-psu-hmb-wh401-910505104519.rolfz | Herunterladen |
| ULD File | st332t-12s-pw930-psu-hmb-wh401-910505104519.uld | Herunterladen |
| Revit file | st332t-12s-pw930-psu-hmb-wh401-910505104519.zip | Herunterladen |

© 2026 Signify Holding. Alle Rechte vorbehalten. Die hier bereitgestellten Informationen können ohne vorherige Ankündigung geändert werden. Signify gibt keine Zusicherungen und übernimmt keine Garantie bezüglich der Richtigkeit oder Vollständigkeit der in diesem Dokument enthaltenen Informationen und haftet nicht für Handlungen, die im Vertrauen darauf ausgeführt werden. Die in diesem Dokument vorgestellten Informationen sind, sofern keine anderslautende Vereinbarung mit Signify besteht, nicht als kommerzielles Angebot gedacht und sind nicht Teil eines Angebots oder Vertrags. Philips und das Philips Schildsymbol sind eingetragene Warenzeichen der Koninklijke Philips N.V.