PHILIPS

ST333T 27S/830 PSU WB WH481

910505104597



GreenSpace Evo Strahler, 18.8 W, 2700 lm, 3000 K, Breitstrahlend (WB), Weiß

Polykarbonat, Weiß, Netzteil (Ein/Aus), 2700 lm, 18.8 W, 144 lm/W, 3000 K, (0.434, 0.403), Breitstrahlend (WB), IP20 | Fernhalten von Fingern, IK02 | 0,2 J Standard, Schutzklasse II, 3-phasige Stromschiene

Hinweise

- Die Reinigung der Optik sollte nur mit Druckluft erfolgen. Das Berühren der LED oder des Reflektors ist verboten. Für Lebensmittelzubereitungsbereiche und Bereiche mit hohem Staubaufkommen wird die Verwendung des optionalen Frontglases dringend empfohlen, da es mit einem (trockenen) Mikrofasertuch gereinigt werden kann.
- Während der Wartung muss das Produkt ausgeschaltet und abgekühlt sein
- Das Produkt muss außerhalb der Reichweite installiert werden. Die Handhabung des Produkts in heißem Zustand ist nur mit einem isolierten Handschuh möglich.

Allgemeine Informationen

Lichtquelle austauschbar	Ja
Anzahl Betriebsgeräte	Einheit
Betriebsgerät inklusive	Ja
Service Tag	Ja
Portfolio	Better
Garantiedauer	5 Jahre

Lichttechnische Daten

Lichtstrom	2.700 lm
Ähnlichste Farbtemperatur	3000 K
Nennlichtausbeute (Nom)	144 lm/W
Farbwiedergabeindex (CRI)	>80
Farbe der Lichtquelle	830 Warmweiß
Optik	Breitstrahlend (WB)
Ausstrahlungswinkel Leuchte	36°
Unified Glare Rating CEN	19

Betrieb und Elektrik

Eingangsspannung	220 bis 240 V
Netzfrequenz	50 to 60 Hz
Einschaltstrom	14,1 A
Einschaltzeit	131 ms
Systemleistung	18,8 W
Leistungsfaktor (Bruchteil)	0.9
Elektrischer Anschluss	3-phasige Stromschiene
Kabel	-
Anzahl Leuchten pro Sicherung mit 16 A Typ B	60
Geeignet zum häufigen Ein- und Ausschalten	Nicht anwendbar
IEC-Schutzklasse	Schutzklasse II

Lichtregelung und Dimmen

Dimmbar	Nein
Betriebsgerät	Netzteil (Ein/Aus)
Konstanter Lichtstrom	Nein

Mechanik und Gehäuse

Gehäusematerial	Polykarbonat
Reflektor-Material	Aluminium und Polycarbonat
Optisches Material	Aluminium und Polycarbonat
Material optische Abdeckung	-
Befestigungsmaterial	-
Gehäusefarbe	Weiß
Ausführung optische Abdeckung	-
Gesamte Länge	158 mm
Gesamte Breite	92 mm
Gesamte Höhe	190 mm
Gesamter Durchmesser	0 mm
Abmessungen (Höhe x Breite x Tiefe)	190 x 92 x 158 mm
Schutzart (IP)	IP20 [Fernhalten von Fingern]
Schlagfestigkeit (IK)	IK02 [0,2 J Standard]
Nettogewicht (Stück)	0,700 kg

Notfallbetrieb

Zentrale Notbeleuchtung	Nein

Genehmigung und Anwendung

Glühfadentest	Temperatur: 650 °C, Dauer: 30 s
Entflammbarkeitszeichen	-
CE-Zeichen	Ja
ENEC-Zeichen	ENEC-Zeichen
EU RoHS-konform	Ja
Bemessungsumgebungstemperatur (Tq)	25 °C
Umgebungstemperaturbereich	+10 bis +25 °C

Initialkennwerte (IEC-konform)

Lichtstromtoleranz	+/-10%
Anfängliche Farbsättigung	(0.434, 0.403)
Toleranz Leistungsaufnahme	+/-10%

Lebensdauerkennwerte (IEC-konform)

Ausfallrate des Betriebsgeräts bei mittlerer Nutzlebensdauer von 100.000 Std.	10 %
Lichtstromstabilität (EN-IEC 62722-2-1) bei mittlerer Nutzlebensdauer* von 50.000 Std.	L80

Daten zur Nachhaltigkeit

Nachhaltigkeitsbewertung	Signify Circle
Enthaltener Kohlenstoff (A1-A3)	6,78 kg CO_2e
Anteil des Produkts an Sekundärmaterialien	33,9 %
Anteil des recycelbaren Inhalts des Endprodukts	40,5 %
GWP gesamt B6 (kg CO2eq) Deklarierte Einheit	Bitte berechnen Sie mit Ihrem lokalen Energiemixwert: Deklarierte Leistung (kW) * Betriebsdauer (Stunden) der deklarierten Einheit * Energiemix (kg CO2eq / kWh)
GWP gesamt B6 (kg CO2eq) Funktionale Einheit	Bitte berechnen Sie mit Ihrem lokalen Energiemixwert: Deklarierte Leistung (kW) * 1000 (lm) / Lichtstrom (lm) deklarierte Einheit * 35.000 (Stunden) * Energiemix (kg CO2-Äquivalent / kWh)

Produktdaten

Bestell-Produktname	ST333T 27S/830 PSU WB WH481
Gesamtbezeichnung des Produkts	ST333T 27S/830 PSU WB WH481
Gesamt-Produktcode	872016959085400
Bestellcode	8720169590854
Material-Nr. (12NC)	910505104597
Anzahl pro Verpackung	1
EAN/UPC – Produkt/Kiste	8720169590854
Zähler - Pakete pro Außenkarton	1
EAN Umverpackung	8720169590854
Produktfamiliencode	ST333T [GreenSpace Evo Projector Track]

Abmessungsskizzen

Trafo	Flux	CCT	Optic	A (mm)
PSU				158
	20S	840	HNB/HMB/HVVB/HVVVB/HOVL-H/HOVL-V	171
	49S	PW930	NB/MB/WB/VVVB/OVL-V	162
DIA	All			251
DIA-VLC				253
WIA				224

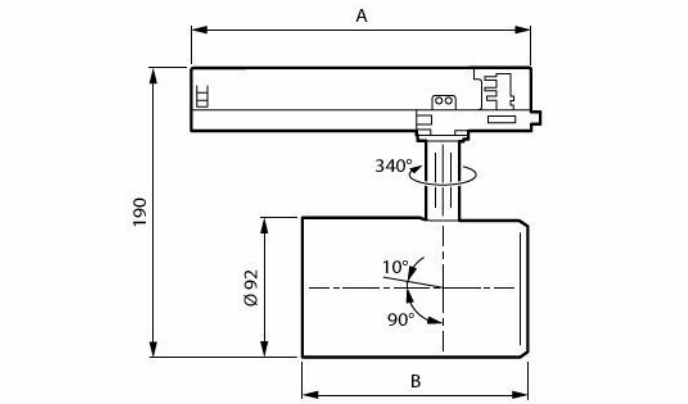

Flux	CCT	B (mm)
		126
27S	FMT/Rose/FR	149
39S	FR/pc930	
49S		

Lichtverteilungskurve

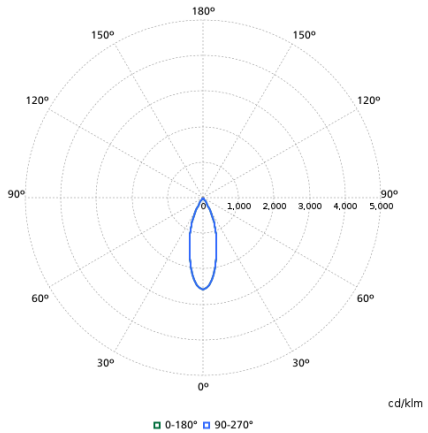

Zugehörige Dokumente

Dokumente und Zertifikate	Dokumentname	Herunterladen
Environmental Product Declaration	EPD-Philips-ST333T-39S-PW930UE-PSU-HMB-T102-WH481-ST333T-Ref-910505104861.pdf	Herunterladen
Installation Instructions	ST333T-installation-instruction.pdf	Herunterladen

Software-Plugins	Dokumentname	Herunterladen
IES File	st333t-27s-830-psu-wb-wh481-910505104597.ies	Herunterladen
LDT File	st333t-27s-830-psu-wb-wh481-910505104597.ldt	Herunterladen
ROLF File	st333t-27s-830-psu-wb-wh481-910505104597.rolfz	Herunterladen
ULD File	st333t-27s-830-psu-wb-wh481-910505104597.uld	Herunterladen
Revit file	st333t-27s-830-psu-wb-wh481-910505104597.zip	Herunterladen

© 2026 Signify Holding. Alle Rechte vorbehalten. Die hier bereitgestellten Informationen können ohne vorherige Ankündigung geändert werden. Signify gibt keine Zusicherungen und übernimmt keine Garantie bezüglich der Richtigkeit oder Vollständigkeit der in diesem Dokument enthaltenen Informationen und haftet nicht für Handlungen, die im Vertrauen darauf ausgeführt werden. Die in diesem Dokument vorgestellten Informationen sind, sofern keine anderslautende Vereinbarung mit Signify besteht, nicht als kommerzielles Angebot gedacht und sind nicht Teil eines Angebots oder Vertrags. Philips und das Philips Schildsymbol sind eingetragene Warenzeichen der Koninklijke Philips N.V.