PHILIPS

ST332B 17S/PW940 DIA-E HWB BK402 68

910505104628



GreenSpace Evo Mini Semi Recessed, Accent, 3D printed, 12.1 W, D68 mm, 1700 lm, 4000 K, CRI>90, DALI-regelbar, Interact Ready, Stark reflektierender Metallreflektor, tief-/breitstrahlend, 20 bis 40 Grad, Schwarz

Accent, D68 mm, Polykarbonat, Schwarz, Einbau- und Einlegeleuchten, Externes DALI-Dimmen Interact System Ready, 1700 lm, 12.1 W, 136 lm/W, 4000 K, (0.374,0.364), CRI>90, Stark reflektierender Metallreflektor, tief-/breitstrahlend, 20 bis 40 Grad, IP20 | Fernhalten von Fingern, IK02 | 0,2 J Standard, Schutzklasse II, Steckverbinder und Zugentlastung

Hinweise

- Die Reinigung der Optik sollte nur mit Druckluft erfolgen. Das Berühren der LED oder des Reflektors ist verboten. Für Lebensmittelzubereitungsbereiche und Bereiche mit hohem Staubaufkommen wird die Verwendung des optionalen Frontglases dringend empfohlen, da es mit einem (trockenen) Mikrofasertuch gereinigt werden kann.
- Während der Wartung muss das Produkt ausgeschaltet und abgekühlt sein
- Das Produkt muss außerhalb der Reichweite installiert werden. Die Handhabung des Produkts in heißem Zustand ist nur mit einem isolierten Handschuh möglich.

Allgemeine Informationen

Lichtquelle austauschbar	Ja
Anzahl Betriebsgeräte	Einheit
Betriebsgerät inklusive	Ja
Service Tag	Ja
Portfolio	Better
Garantiedauer	5 Jahre

Lichttechnische Daten

Lichtstrom	1.700 lm
Ähnlichste Farbtemperatur	4000 K
Nennlichtausbeute (Nom)	136 lm/W
Farbwiedergabeindex (CRI)	>90
Farbe der Lichtquelle	Weiß
Optik	Stark reflektierender Metallreflektor, tief-/ breitstrahlend, 20 bis 40 Grad
Ausstrahlungswinkel Leuchte	36°
Unified Glare Rating CEN	Not applicable

Betrieb und Elektrik

Eingangsspannung	220-240 V
Netzfrequenz	50 to 60 Hz
Einschaltstrom	6,70 A
Einschaltzeit	0,027 ms
Systemleistung	12,1 W
Leistungsfaktor (Bruchteil)	0.9
Elektrischer Anschluss	Steckverbinder und Zugentlastung
Kabel	-
Anzahl Leuchten pro Sicherung mit 16 A Typ B	34
Geeignet zum häufigen Ein- und Ausschalten	Nicht anwendbar
IEC-Schutzklasse	Schutzklasse II

Lichtregelung und Dimmen

Dimmbar	Ja
Betriebsgerät	Externes DALI-Dimmen Interact System Ready
Steuerungsschnittstelle	DALI-regelbar
Konstanter Lichtstrom	Nein
DALI-Standard	DALI-2™ mit erweiterten Daten: Teile 251/252/253
Vernetzbarkeit	Interact Ready

Mechanik und Gehäuse

Gehäusematerial	Polykarbonat
Reflektor-Material	Aluminium
Optisches Material	Aluminium
Material optische Abdeckung	-
Befestigungsmaterial	-
Gehäusefarbe	Schwarz
Ausführung optische Abdeckung	-
Gesamte Höhe	190 mm
Gesamter Durchmesser	78 mm
Schutzart (IP)	IP20 [Fernhalten von Fingern]
Schlagfestigkeit (IK)	IK02 [0,2 J Standard]
Montage	Einbau- und Einlegeleuchten
Nettogewicht (Stück)	0,400 kg

Notfallbetrieb

Zentrale Notbeleuchtung	Nein

Genehmigung und Anwendung

Glühfadentest	Temperatur: 650 °C, Dauer: 30 s
Entflammbarkeitszeichen	-
CE-Zeichen	Ja
ENEC-Zeichen	-
Photobiologisches Risiko	Photobiological risk group 1 @ 200mm to EN62471
EU RoHS-konform	Ja
Bemessungsumgebungstemperatur (Tq)	25 °C
Messung der Sichtbarkeit des Stroboskopeffekts (SVM)	0,4
Umgebungstemperaturbereich	+10 bis +35 °C

Initialkennwerte (IEC-konform)

Lichtstromtoleranz	-10% / +10%
Anfängliche Farbsättigung	(0.374,0.364)
Toleranz Leistungsaufnahme	+/-10%

Lebensdauerkennwerte (IEC-konform)

Ausfallrate des Betriebsgerätes bei mittlerer Nutzlebensdauer von 50.000 Std.	10 %
Lichtstromstabilität (EN-IEC 62722-2-1) bei mittlerer Nutzlebensdauer* von 100.000 Std.	L80

Abmessungsskizzen

Type	A (mm)	B (mm)	C (mm)	Cutout (mm)
RD68	68	78	126	68
RD125	125	135	183	125

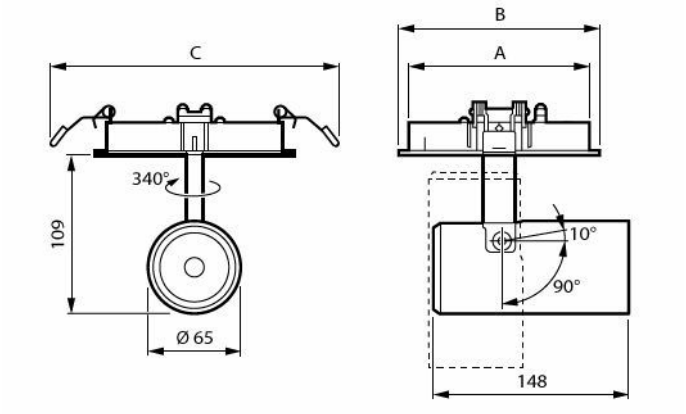

Daten zur Nachhaltigkeit

Nachhaltigkeitsbewertung	Signify Circle
Reparaturklasse	Repair Class B, the driver and light source of this luminaire can be replaced by a service technician. Parts and documentation are available for an extended period of time.

Produktdaten

Bestell-Produktname	ST332B 17S/PW940 DIA-E HWB BK402 68
Gesamtbezeichnung des Produkts	ST332B 17S/PW940 DIA-E HWB BK402 68
Gesamt-Produktcode	872016983515300
Bestellcode	8720169835153
Material-Nr. (12NC)	910505104628
Anzahl pro Verpackung	1
EAN/UPC – Produkt/Kiste	8720169835153
Zähler - Pakete pro Außenkarton	1
EAN Umverpackung	8720169835153
Produktfamiliencode	ST332B [GreenSpace Evo Mini Semi-Recessed]

Lichtverteilungskurve

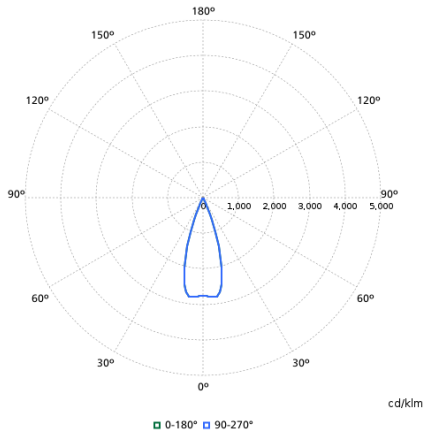

Zugehörige Dokumente

Dokumente und Zertifikate	Dokumentname	Herunterladen
Installation Instructions	ST332B-Installation-instructions.pdf	Herunterladen

Software-Plugins	Dokumentname	Herunterladen
Revit file	st332b-17s-pw940-dia-e-hwb-bk402-68-910505104628.zip	Herunterladen
IES File	st332b-17s-pw940-dia-e-hwb-bk402-68-910505104628.ies	Herunterladen
LDT File	st332b-17s-pw940-dia-e-hwb-bk402-68-910505104628.ldt	Herunterladen
ROLF File	st332b-17s-pw940-dia-e-hwb-bk402-68-910505104628.rolfz	Herunterladen
ULD File	st332b-17s-pw940-dia-e-hwb-bk402-68-910505104628.uld	Herunterladen

© 2026 Signify Holding. Alle Rechte vorbehalten. Die hier bereitgestellten Informationen können ohne vorherige Ankündigung geändert werden. Signify gibt keine Zusicherungen und übernimmt keine Garantie bezüglich der Richtigkeit oder Vollständigkeit der in diesem Dokument enthaltenen Informationen und haftet nicht für Handlungen, die im Vertrauen darauf ausgeführt werden. Die in diesem Dokument vorgestellten Informationen sind, sofern keine anderslautende Vereinbarung mit Signify besteht, nicht als kommerzielles Angebot gedacht und sind nicht Teil eines Angebots oder Vertrags. Philips und das Philips Schildsymbol sind eingetragene Warenzeichen der Koninklijke Philips N.V.