PHILIPS

DN610B 40S/TWH DIA-E C WH

910505104757



signify interact

Einbauleuchte LuxSpace Compact, Downlight, 33 W, D200 mm, 4000 lm, Tunable white 2700-6500 K, DALI-regelbar, Interact Ready, Hochglanzreflektor, IP20

Downlight, D200 mm, Kunststoff, Weiß, Einbau- und Einlegeleuchten, Externes DALI-Dimmen Interact System Ready, 4000 lm, 33 W, 121 lm/W, Tunable white 2700-6500 K, Hochglanzreflektor, IP20 | Fernhalten von Fingern, IK02 | 0,2 J Standard, Schutzklasse II

Allgemeine Informationen

Lichtquelle austauschbar	Ja
Anzahl Betriebsgeräte	Einheit
Betriebsgerät inklusive	Ja
Service Tag	Ja
Montage	Einbau- und Einlegeleuchten
Portfolio	Best
Garantiedauer	5 Jahre

Lichttechnische Daten

Lichtstrom	4.000 lm
Ähnlichste Farbtemperatur	Tunable white 2700-6500 K
Nennlichtausbeute (Nom)	121 lm/W
Farbwiedergabeindex (CRI)	80
Farbe der Lichtquelle	Einstellbares Weiß
Optik	-
Ausstrahlungswinkel Leuchte	-
Unified Glare Rating CEN	22
Melanopisches Tageslichtwirksamkeitsverhältnis	0,72
Melanopisches Tageslichtwirksamkeitsverhältnis bei 3000 K	0,55
Melanopisches Tageslichteffizienzverhältnis bei 5000 K	0,85

Betrieb und Elektrik

Eingangsspannung	220-240 V
Netzfrequenz	50 to 60 Hz
Einschaltstrom	26,4 A
Einschaltzeit	0,224 ms
Systemleistung	33 W
Leistungsfaktor (Bruchteil)	0.9
Elektrischer Anschluss	-
Kabel	-
Anzahl Leuchten pro Sicherung mit 16 A Typ B	16
Geeignet zum häufigen Ein- und Ausschalten	Nein
IEC-Schutzklasse	Schutzklasse II

Lichtregelung und Dimmen

Dimmbar	Ja
Betriebsgerät	Externes DALI-Dimmen Interact System Ready
Steuerungsschnittstelle	DALI-regelbar
Konstanter Lichtstrom	Nein
DALI-Standard	DALI-2™ mit erweiterten Daten: Teile 251/252/253
Vernetzbarkeit	Interact Ready

Mechanik und Gehäuse

Gehäusematerial	Kunststoff
Reflektor-Material	Aluminium und Polycarbonat
Optisches Material	-
Material optische Abdeckung	-
Befestigungsmaterial	-
Gehäusefarbe	Weiß
Ausführung optische Abdeckung	-
Reflektoroberfläche	Hochglanzreflektor
Gesamte Höhe	116 mm
Gesamter Durchmesser	214 mm
Schutzart (IP)	IP20 [Fernhalten von Fingern]
Schlagfestigkeit (IK)	IK02 [0,2 J Standard]
Montage	Einbau- und Einlegeleuchten
Nettogewicht (Stück)	1,100 kg

Genehmigung und Anwendung

Glühfadentest	Temperatur: 650 °C, Dauer: 30 s
Entflammbarkeitszeichen	Zur Montage auf normal entflammbare Oberflächen (F-Zeichen)
CE-Zeichen	Ja
ENEC-Zeichen	-
Photobiologisches Risiko	Photobiological risk group 0 @200mm to EN62778
EU RoHS-konform	Ja
Bemessungsumgebungstemperatur (Tq)	25 °C
Umgebungstemperaturbereich	+10 bis +35 °C

Initialkennwerte (IEC-konform)

Lichtstromtoleranz	-10% / +10%
Anfängliche Farbsättigung	-
Toleranz Leistungsaufnahme	+/-10%

Lebensdauerkennwerte (IEC-konform)

Ausfallrate des Betriebsgerätes bei mittlerer Nutzlebensdauer von 50.000 Std.	5 %
Lichtstromstabilität (EN-IEC 62722-2-1) bei mittlerer Nutzlebensdauer* von 50.000 Std.	L90

Daten zur Nachhaltigkeit

Nachhaltigkeitsbewertung	Unclassified
Reparaturklasse	Repair Class B, the driver and light source of this luminaire can be replaced by a service technician. Parts and documentation are available for an extended period of time.
Enthaltener Kohlenstoff (A1-A3)	9,99 kg CO_2e
Anteil des Produkts an Sekundärmaterialien	6,12 %
Anteil des recycelbaren Inhalts des Endprodukts	24,4 %
GWP gesamt B6 (kg CO2eq) Deklarierte Einheit	Bitte berechnen Sie mit Ihrem lokalen Energiemixwert: Deklarierte Leistung (kW) * Betriebsdauer (Stunden) der deklarierten Einheit * Energiemix (kg CO2eq / kWh)
GWP gesamt B6 (kg CO2eq) Funktionale Einheit	Bitte berechnen Sie mit Ihrem lokalen Energiemixwert: Deklarierte Leistung (kW) * 1000 (lm) / Lichtstrom (lm) deklarierte Einheit * 35.000 (Stunden) * Energiemix (kg CO2-Äquivalent / kWh)

Abmessungsskizzen

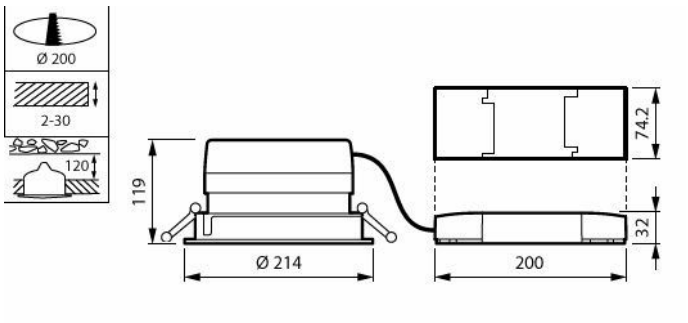

Produktdaten

Bestell-Produktname	DN610B 40S/TWH DIA-E C WH
Gesamtbezeichnung des Produkts	DN610B 40S/TWH DIA-E C WH
Gesamt-Produktcode	872016983643300
Bestellcode	8720169836433
Material-Nr. (12NC)	910505104757
Anzahl pro Verpackung	1
EAN/UPC – Produkt/Kiste	8720169836433
Zähler - Pakete pro Außenkarton	1
EAN Umverpackung	8720169836433
Produktfamiliencode	DN610B [LuxSpace Compact, recessed]

Lichtverteilungskurve

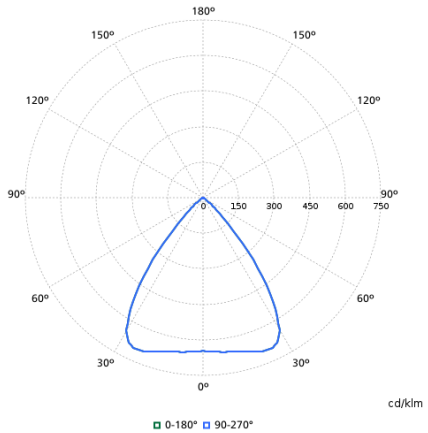

Zugehörige Dokumente

Dokumente und Zertifikate	Dokumentname	Herunterladen
Installation Instructions	LuxSpace-Compact-Mini-Square-Installation-Instructions.pdf	Herunterladen

Software-Plugins	Dokumentname	Herunterladen
IES File	dn610b-40s-twh-dia-e-c-wh-910505104757.ies	Herunterladen
LDT File	dn610b-40s-twh-dia-e-c-wh-910505104757.ldt	Herunterladen
ROLF File	dn610b-40s-twh-dia-e-c-wh-910505104757.rolfz	Herunterladen
ULD File	dn610b-40s-twh-dia-e-c-wh-910505104757.uld	Herunterladen
Revit file	dn610b-40s-twh-dia-e-c-wh-910505104757.zip	Herunterladen

© 2026 Signify Holding. Alle Rechte vorbehalten. Die hier bereitgestellten Informationen können ohne vorherige Ankündigung geändert werden. Signify gibt keine Zusicherungen und übernimmt keine Garantie bezüglich der Richtigkeit oder Vollständigkeit der in diesem Dokument enthaltenen Informationen und haftet nicht für Handlungen, die im Vertrauen darauf ausgeführt werden. Die in diesem Dokument vorgestellten Informationen sind, sofern keine anderslautende Vereinbarung mit Signify besteht, nicht als kommerzielles Angebot gedacht und sind nicht Teil eines Angebots oder Vertrags. Philips und das Philips Schildsymbol sind eingetragene Warenzeichen der Koninklijke Philips N.V.