PHILIPS

**PT332B 12S/PW940 PSU-E HWB BK 68 BK WH**

910505104944



# GreenSpace Evo Mini Pendelleuchte, Pendant with recessed base, 3D printed, 9.9 W, 1200 lm, 4000 K, CRI>90

Pendant with recessed base, Polykarbonat, Schwarz, Pendelleuchte, Netzgerät extern (Ein/Aus), 1200 lm, 9.9 W, 121 lm/W, PremiumWhite, 4000 K, (0.374, 0.364), CRI>90, Stark reflektierender Metallreflektor, breitstrahlend, 40 bis 80 Grad, IP20 | Fernhalten von Fingern, IK02 | 0,2 J Standard, Schutzklasse II

## Hinweise

- Die Reinigung der Optik sollte nur mit Druckluft erfolgen. Das Berühren der LED oder des Reflektors ist verboten. Für Lebensmittelzubereitungsbereiche und Bereiche mit hohem Staubaufkommen wird die Verwendung des optionalen Frontglases dringend empfohlen, da es mit einem (trockenen) Mikrofasertuch gereinigt werden kann.
- Während der Wartung muss das Produkt ausgeschaltet und abgekühlt sein

## Allgemeine Informationen

| | |
|---|---|
| Lichtquelle austauschbar | Ja |
| Anzahl Betriebsgeräte | Einheit |
| Betriebsgerät inklusive | Ja |
| Service Tag | Ja |
| Portfolio | Best |
| Garantiedauer | 5 Jahre |

## Lichttechnische Daten

| | |
|---|---|
| Lichtstrom | 1.200 lm |
| Ähnlichste Farbtemperatur | 4000 K |
| Nennlichtausbeute (Nom) | 121 lm/W |
| Farbwiedergabeindex (CRI) | >90 |
| Farbe der Lichtquelle | PremiumWhite mit Ra ≥90 und einer Farbtemperatur von 4000 K |
| Optik | Stark reflektierender Metallreflektor, breitstrahlend, 40 bis 80 Grad |
| Ausstrahlungswinkel Leuchte | 40° x 80° |
| Unified Glare Rating CEN | Not applicable |

## Betrieb und Elektrik

| | |
|---|---|
| Eingangsspannung | 220-240 V |
| Netzfrequenz | 50 to 60 Hz |
| Einschaltstrom | 14 A |
| Einschaltzeit | 0,13 ms |
| Systemleistung | 9,9 W |
| Leistungsfaktor (Bruchteil) | 0.9 |
| Elektrischer Anschluss | - |
| Kabel | - |
| Anzahl Leuchten pro Sicherung mit 16 A Typ B | 65 |
| Geeignet zum häufigen Ein- und Ausschalten | Nicht anwendbar |
| IEC-Schutzklasse | Schutzklasse II |
| Durchgangsverdrahtung | - |
| Klirrfaktor | 20 % |

## Lichtregelung und Dimmen

| | |
|---|---|
| Dimmbar | Nein |
| Betriebsgerät | Netzgerät extern (Ein/Aus) |
| Konstanter Lichtstrom | Nein |
| Lichtregelung | - |
| Fotozelle | - |

## Mechanik und Gehäuse

| | |
|---|---|
| Gehäusematerial | Polykarbonat |
| Reflektor-Material | Aluminium |
| Optisches Material | Aluminium |
| Material optische Abdeckung | - |
| Befestigungsmaterial | - |
| Gehäusefarbe | Schwarz |
| Ausführung optische Abdeckung | - |
| Gesamte Länge | 165 mm |
| Gesamte Höhe | 65 mm |
| Gesamter Durchmesser | 65 mm |
| Schutzart (IP) | IP20 [Fernhalten von Fingern] |
| Schlagfestigkeit (IK) | IK02 [0,2 J Standard] |
| Explosionsgefahrenklasse | - |
| Montage | Pendelleuchte |
| Nettogewicht (Stück) | 0,400 kg |

## Notfallbetrieb

| | |
|---|---|
| Zusätzlicher maximaler Stromverbrauch, wenn die Notstrombatterie geladen wird | 0 W |
| Zentrale Notbeleuchtung | Nein |

## Genehmigung und Anwendung

| | |
|---|---|
| Glühfadentest | Temperatur: 650 °C, Dauer: 30 s |
| Entflammbarkeitszeichen | - |
| CE-Zeichen | Ja |
| ENEC-Zeichen | - |
| EU RoHS-konform | Ja |
| Bemessungsumgebungstemperatur (Tq) | 25 °C |
| Flackerwert (PstLM) – Flackerwert gemäß EN 61000-3-3 | 1 |
| Messung der Sichtbarkeit des Stroboskopeffekts (SVM) | 0,4 |
| Umgebungstemperaturbereich | +10 bis +35 °C |

## Initialkennwerte (IEC-konform)

| | |
|---|---|
| Lichtstromtoleranz | +/-10% |
| Anfängliche Farbsättigung | (0.374, 0.364) |
| Toleranz Leistungsaufnahme | +/-10% |
| Standardabweichung vom Farbabgleich (McAdam Ellipse) | SDCM≤2 |

## Lebensdauerkennwerte (IEC-konform)

| | |
|---|---|
| Ausfallrate des Betriebsgerätes bei mittlerer Nutzlebensdauer von 50.000 Std. | 10 % |
| Lichtstromstabilität (EN-IEC 62722-2-1) bei mittlerer Nutzlebensdauer* von 100.000 Std. | L80 |

## Daten zur Nachhaltigkeit

| | |
|---|---|
| Nachhaltigkeitsbewertung | Signify Circle |

## Produktdaten

| | |
|---|---|
| Bestell-Produktname | PT332B 12S/PW940 PSU-E HWB BK 68 BK WH |
| Gesamtbezeichnung des Produkts | PT332B 12S/PW940 PSU-E HWB BK 68 BK WH |
| Gesamt-Produktcode | 872016983833800 |
| Bestellcode | 8720169838338 |
| Material-Nr. (12NC) | 910505104944 |
| Anzahl pro Verpackung | 1 |
| EAN/UPC – Produkt/Kiste | 8720169838338 |
| Zähler - Pakete pro Außenkarton | 1 |
| EAN Umverpackung | 8720169838338 |
| Produktfamiliencode | PT332B [GreenSpace Evo Mini Pendant recess] |

## Abmessungsskizzen

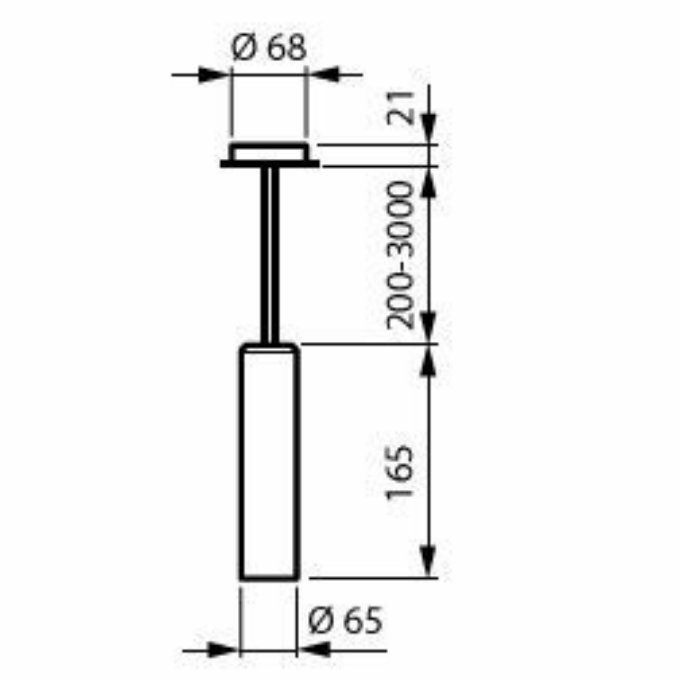


## Lichtverteilungskurve

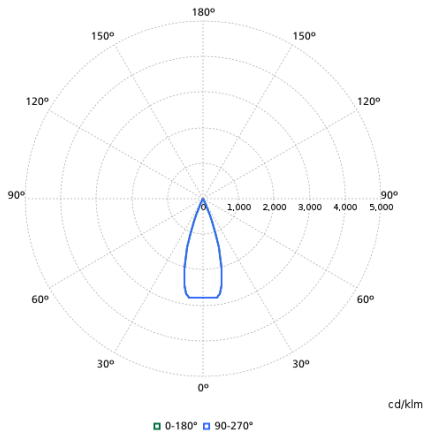


## Zugehörige Dokumente

| Dokumente und Zertifikate | Dokumentname | Herunterladen |
|---|---|---|
| Installation Instructions | PT332T-MI.pdf | Herunterladen |

| Software-Plugins | Dokumentname | Herunterladen |
|---|---|---|
| Revit file | pt332b-12s-pw940-psu-e-hwb-bk-68-bk-wh-910505104944.zip | Herunterladen |
| IES File | pt332b-12s-pw940-psu-e-hwb-bk-68-bk-wh-910505104944.ies | Herunterladen |
| LDT File | pt332b-12s-pw940-psu-e-hwb-bk-68-bk-wh-910505104944.ldt | Herunterladen |
| ROLF File | pt332b-12s-pw940-psu-e-hwb-bk-68-bk-wh-910505104944.rolfz | Herunterladen |
| ULD File | pt332b-12s-pw940-psu-e-hwb-bk-68-bk-wh-910505104944.uld | Herunterladen |

© 2026 Signify Holding. Alle Rechte vorbehalten. Die hier bereitgestellten Informationen können ohne vorherige Ankündigung geändert werden. Signify gibt keine Zusicherungen und übernimmt keine Garantie bezüglich der Richtigkeit oder Vollständigkeit der in diesem Dokument enthaltenen Informationen und haftet nicht für Handlungen, die im Vertrauen darauf ausgeführt werden. Die in diesem Dokument vorgestellten Informationen sind, sofern keine anderslautende Vereinbarung mit Signify besteht, nicht als kommerzielles Angebot gedacht und sind nicht Teil eines Angebots oder Vertrags. Philips und das Philips Schildsymbol sind eingetragene Warenzeichen der Koninklijke Philips N.V.