PHILIPS

PT332B 27S/PW930 PSU-E HWB BK 68 BK BK

910505104951



GreenSpace Evo Mini Pendelleuchte, Pendant with recessed base, 3D printed, 20 W, 2700 lm, 3000 K, CRI>90

Pendant with recessed base, Polykarbonat, Schwarz, Pendelleuchte, Netzgerät extern (Ein/Aus), 2700 lm, 20 W, 135 lm/W, PremiumWhite, 3000 K, (0.422, 0.386), CRI>90, Stark reflektierender Metallreflektor, breitstrahlend, 40 bis 80 Grad, IP20 | Fernhalten von Fingern, IK02 | 0,2 J Standard, Schutzklasse II

Hinweise

- Die Reinigung der Optik sollte nur mit Druckluft erfolgen. Das Berühren der LED oder des Reflektors ist verboten. Für Lebensmittelzubereitungsbereiche und Bereiche mit hohem Staubaufkommen wird die Verwendung des optionalen Frontglases dringend empfohlen, da es mit einem (trockenen) Mikrofasertuch gereinigt werden kann.
- Während der Wartung muss das Produkt ausgeschaltet und abgekühlt sein

Allgemeine Informationen

Lichtquelle austauschbar	Ja
Anzahl Betriebsgeräte	Einheit
Betriebsgerät inklusive	Ja
Service Tag	Ja
Portfolio	Best
Garantiedauer	5 Jahre

Lichttechnische Daten

Lichtstrom	2.700 lm
Ähnlichste Farbtemperatur	3000 K
Nennlichtausbeute (Nom)	135 lm/W
Farbwiedergabeindex (CRI)	>90
Farbe der Lichtquelle	PremiumWhite mit CRI ≥90 und Farbtemperatur 3000K
Optik	Stark reflektierender Metallreflektor, breitstrahlend, 40 bis 80 Grad
Ausstrahlungswinkel Leuchte	40° x 80°
Unified Glare Rating CEN	Not applicable

Betrieb und Elektrik

Eingangsspannung	220-240 V
Netzfrequenz	50 to 60 Hz
Einschaltstrom	14 A
Einschaltzeit	0,13 ms
Systemleistung	20 W
Leistungsfaktor (Bruchteil)	0.9
Elektrischer Anschluss	-
Kabel	-
Anzahl Leuchten pro Sicherung mit 16 A Typ B	65
Geeignet zum häufigen Ein- und Ausschalten	Nicht anwendbar
IEC-Schutzklasse	Schutzklasse II
Durchgangsverdrahtung	-
Klirrfaktor	20 %

Lichtregelung und Dimmen

Dimmbar	Nein
Betriebsgerät	Netzgerät extern (Ein/Aus)
Konstanter Lichtstrom	Nein
Lichtregelung	-
Fotozelle	-

Mechanik und Gehäuse

Gehäusematerial	Polykarbonat
Reflektor-Material	Aluminium
Optisches Material	Aluminium
Material optische Abdeckung	-
Befestigungsmaterial	-
Gehäusefarbe	Schwarz
Ausführung optische Abdeckung	-
Gesamte Länge	165 mm
Gesamte Höhe	65 mm
Gesamter Durchmesser	65 mm
Schutzart (IP)	IP20 [Fernhalten von Fingern]
Schlagfestigkeit (IK)	IK02 [0,2 J Standard]
Explosionsgefahrenklasse	-
Montage	Pendelleuchte
Nettogewicht (Stück)	0,400 kg

Notfallbetrieb

Zusätzlicher maximaler Stromverbrauch, wenn die Notstrombatterie geladen wird	0 W
Zentrale Notbeleuchtung	Nein

Genehmigung und Anwendung

Glühfadentest	Temperatur: 650 °C, Dauer: 30 s
Entflammbarkeitszeichen	-
CE-Zeichen	Ja
ENEC-Zeichen	-
EU RoHS-konform	Ja
Bemessungsumgebungstemperatur (Tq)	25 °C
Flackerwert (PstLM) – Flackerwert gemäß EN 61000-3-3	1
Messung der Sichtbarkeit des Stroboskopeffekts (SVM)	0,4
Umgebungstemperaturbereich	+10 bis +35 °C

Initialkennwerte (IEC-konform)

Lichtstromtoleranz	+/-10%
Anfängliche Farbsättigung	(0.422, 0.386)
Toleranz Leistungsaufnahme	+/-10%
Standardabweichung vom Farbabgleich (McAdam Ellipse)	SDCM≤2

Lebensdauerkennwerte (IEC-konform)

Ausfallrate des Betriebsgerätes bei mittlerer Nutzlebensdauer von 50.000 Std.	10 %
Lichtstromstabilität (EN-IEC 62722-2-1) bei mittlerer Nutzlebensdauer* von 100.000 Std.	L80

Daten zur Nachhaltigkeit

Nachhaltigkeitsbewertung	Signify Circle

Produktdaten

Bestell-Produktname	PT332B 27S/PW930 PSU-E HWB BK 68 BK BK
Gesamtbezeichnung des Produkts	PT332B 27S/PW930 PSU-E HWB BK 68 BK BK
Gesamt-Produktcode	872016983840600
Bestellcode	8720169838406
Material-Nr. (12NC)	910505104951
Anzahl pro Verpackung	1
EAN/UPC – Produkt/Kiste	8720169838406
Zähler - Pakete pro Außenkarton	1
EAN Umverpackung	8720169838406
Produktfamiliencode	PT332B [GreenSpace Evo Mini Pendant recess]

Abmessungsskizzen

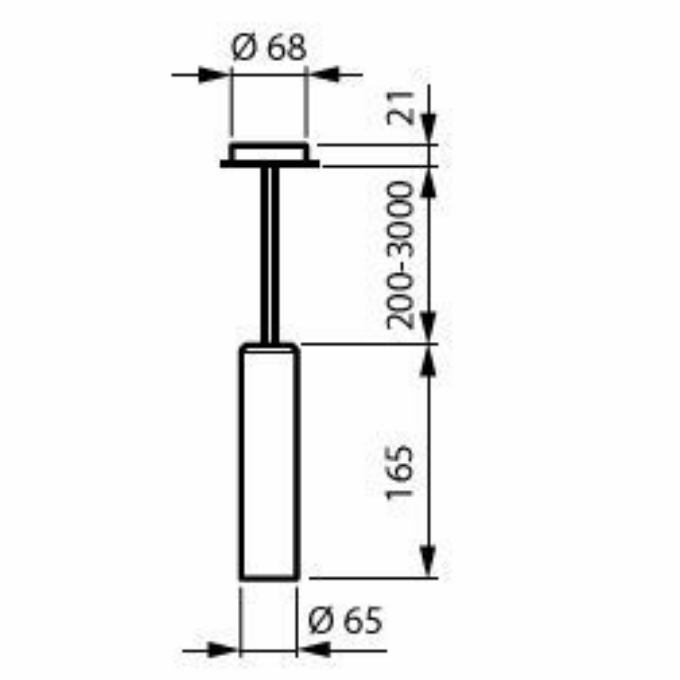

Lichtverteilungskurve

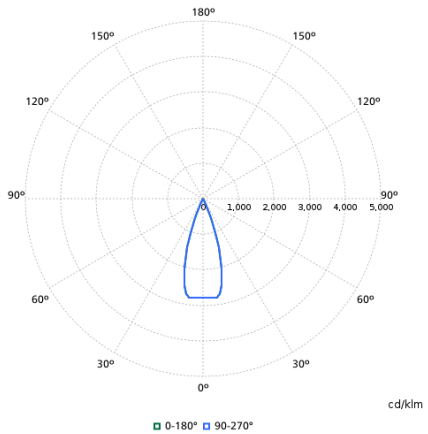

Zugehörige Dokumente

Dokumente und Zertifikate	Dokumentname	Herunterladen
Installation Instructions	PT332T-MI.pdf	Herunterladen

Software-Plugins	Dokumentname	Herunterladen
Revit file	pt332b-27s-pw930-psu-e-hwb-bk-68-bk-bk-910505104951.zip	Herunterladen
IES File	pt332b-27s-pw930-psu-e-hwb-bk-68-bk-bk-910505104951.ies	Herunterladen
LDT File	pt332b-27s-pw930-psu-e-hwb-bk-68-bk-bk-910505104951.ldt	Herunterladen
ROLF File	pt332b-27s-pw930-psu-e-hwb-bk-68-bk-bk-910505104951.rolfz	Herunterladen
ULD File	pt332b-27s-pw930-psu-e-hwb-bk-68-bk-bk-910505104951.uld	Herunterladen

© 2026 Signify Holding. Alle Rechte vorbehalten. Die hier bereitgestellten Informationen können ohne vorherige Ankündigung geändert werden. Signify gibt keine Zusicherungen und übernimmt keine Garantie bezüglich der Richtigkeit oder Vollständigkeit der in diesem Dokument enthaltenen Informationen und haftet nicht für Handlungen, die im Vertrauen darauf ausgeführt werden. Die in diesem Dokument vorgestellten Informationen sind, sofern keine anderslautende Vereinbarung mit Signify besteht, nicht als kommerzielles Angebot gedacht und sind nicht Teil eines Angebots oder Vertrags. Philips und das Philips Schildsymbol sind eingetragene Warenzeichen der Koninklijke Philips N.V.