PHILIPS

## DN510B 20S/830 PSU-E C WH

910505104973



# GreenSpace Downlight, 3D printed, 13.4 W, D200 mm, 1950 lm, 3000 K, Hochglanzreflektor, Klar, IP20

D200 mm, Kunststoff, Grau, Einbau- und Einlegeleuchten, Netzteil (Ein/Aus), 1950 lm, 13.4 W, 146 lm/W, 3000 K, (0.38, 0.38) SDCM <3, Hochglanz-Spiegelreflektor, Hochglanzreflektor, Klar, IP20 | Fernhalten von Fingern, IK02 | 0,2 J Standard, Schutzklasse II

## Allgemeine Informationen

| | |
|---|---|
| Anzahl Betriebsgeräte | Einheit |
| Betriebsgerät | - |
| Betriebsgerät inklusive | Ja |
| Service Tag | Ja |
| Portfolio | Best |
| Garantiedauer | 5 Jahre |

## Lichttechnische Daten

| | |
|---|---|
| Lichtstrom | 1.950 lm |
| Ähnlichste Farbtemperatur | 3000 K |
| Nennlichtausbeute (Nom) | 146 lm/W |
| Farbwiedergabeindex (CRI) | 80 |
| Anzahl Lichtquellen | 1 |
| Farbe der Lichtquelle | 830 Warmweiß |
| Optik | Hochglanz-Spiegelreflektor |
| Ausstrahlungswinkel Leuchte | 70° |
| Unified Glare Rating CEN | 22 |

## Betrieb und Elektrik

| | |
|---|---|
| Eingangsspannung | 220 bis 240 V |
| Netzfrequenz | 50 to 60 Hz |
| Einschaltstrom | 8,3 A |
| Einschaltzeit | 23,5 ms |
| Systemleistung | 13,4 W |
| Leistungsfaktor (Bruchteil) | 0.90 |
| Elektrischer Anschluss | - |
| Kabel | - |
| Anzahl Leuchten pro Sicherung mit 16 A Typ B | 58 |
| Geeignet zum häufigen Ein- und Ausschalten | Nein |
| IEC-Schutzklasse | Schutzklasse II |

## Lichtregelung und Dimmen

| | |
|---|---|
| Dimmbar | Nein |
| Betriebsgerät | Netzteil (Ein/Aus) |
| Konstanter Lichtstrom | Nein |

## Mechanik und Gehäuse

| | |
|---|---|
| Gehäusematerial | Kunststoff |
| Reflektor-Material | Aluminium und Polycarbonat |
| Optisches Material | Polykarbonat |
| Material optische Abdeckung | - |
| Befestigungsmaterial | - |
| Gehäusefarbe | Grau |
| Ausführung optische Abdeckung | Klar |
| Reflektoroberfläche | Hochglanzreflektor |
| Gesamte Höhe | 89 mm |
| Gesamter Durchmesser | 230 mm |
| Schutzart (IP) | IP20 [Fernhalten von Fingern] |
| Schlagfestigkeit (IK) | IK02 [0,2 J Standard] |
| Montage | Einbau- und Einlegeleuchten |
| Nettogewicht (Stück) | 0,700 kg |

## Genehmigung und Anwendung

| | |
|---|---|
| Glühfadentest | Temperatur: 650 °C, Dauer: 30 s |
| Entflammbarkeitszeichen | - |
| CE-Zeichen | Ja |
| ENEC-Zeichen | ENEC-Zeichen |
| EU RoHS-konform | Ja |
| Bemessungsumgebungstemperatur (Tq) | 25 °C |
| Umgebungstemperaturbereich | +10 bis +35 °C |

## Initialkennwerte (IEC-konform)

| | |
|---|---|
| Lichtstromtoleranz | +/-10% |
| Anfängliche Farbsättigung | (0.38, 0.38) SDCM <3 |
| Toleranz Leistungsaufnahme | +/-10% |

## Lebensdauerkennwerte (IEC-konform)

| | |
|---|---|
| Treiber-Ausfallrate bei 5000 Std. | 10 % |
| Ausfallrate des Betriebsgerätes bei mittlerer Nutzlebensdauer von 50.000 Std. | 2 % |
| Ausfallrate des Betriebsgeräts bei mittlerer Nutzlebensdauer von 100.000 Std. | 5 % |
| Lichtstromstabilität (EN-IEC 62722-2-1) bei mittlerer Nutzlebensdauer* von 50.000 Std. | L90 |
| Lichtstromstabilität (EN-IEC 62722-2-1) bei mittlerer Nutzlebensdauer* von 100.000 Std. | L80 |

## Daten zur Nachhaltigkeit

| | |
|---|---|
| Nachhaltigkeitsbewertung | Unclassified |
| Enthaltener Kohlenstoff (A1-A3) | 10,9 kg $CO_2e$ |
| Anteil des Produkts an Sekundärmaterialien | 13,1 % |
| Anteil des recycelbaren Inhalts des Endprodukts | 47 % |
| GWP gesamt B6 (kg CO2eq) Deklarierte Einheit | Bitte berechnen Sie mit Ihrem lokalen Energiemixwert: Deklarierte Leistung (kW) * Betriebsdauer (Stunden) der deklarierten Einheit * Energiemix (kg CO2eq / kWh) |
| GWP gesamt B6 (kg CO2eq) Funktionale Einheit | Bitte berechnen Sie mit Ihrem lokalen Energiemixwert: Deklarierte Leistung (kW) * 1000 (lm) / Lichtstrom (lm) deklarierte Einheit * 35.000 (Stunden) * Energiemix (kg CO2-Äquivalent / kWh) |

## Abmessungsskizzen

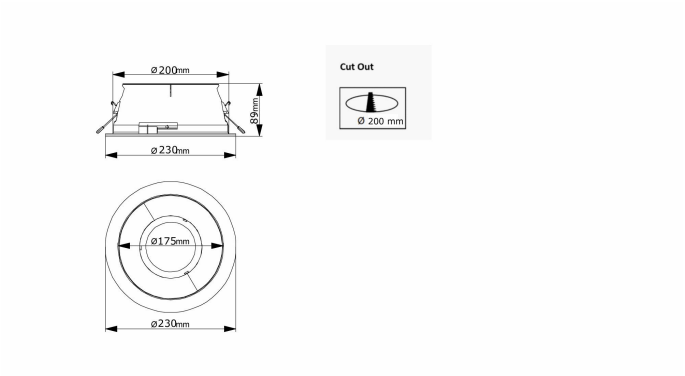


## Produktdaten

| | |
|---|---|
| Bestell-Produktname | DN510B 20S/830 PSU-E C WH |
| Gesamtbezeichnung des Produkts | DN510B 20S/830 PSU-E C WH |
| Gesamt-Produktcode | 872016983864200 |
| Bestellcode | 8720169838642 |
| Material-Nr. (12NC) | 910505104973 |
| Anzahl pro Verpackung | 1 |
| EAN/UPC – Produkt/Kiste | 8720169838642 |
| Zähler - Pakete pro Außenkarton | 1 |
| EAN Umverpackung | 8720169838642 |

## Lichtverteilungskurve

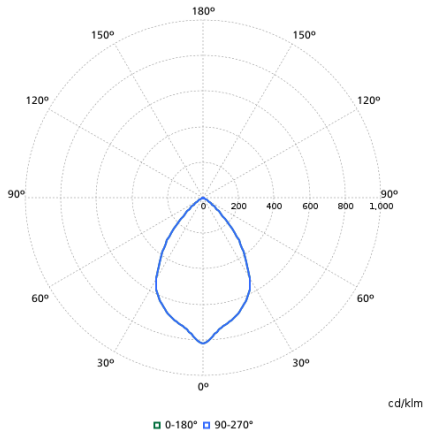


## Zugehörige Dokumente

| Dokumente und Zertifikate | Dokumentname | Herunterladen |
|---|---|---|
| Environmental Product Declaration | EPD-HUB-EPD-Signify-myCreation-GreenSpace-DN500-DN510-TCGSRR-150-250-Ref-910771149855.pdf | Herunterladen |
| Installation Instructions | GreenSpace-DN500B-Installation-Instructions-v1.pdf | Herunterladen |
| Tender text | Tender_Text_910505104973_de_AT.txt | Herunterladen |

| Software-Plugins | Dokumentname | Herunterladen |
|---|---|---|
| IES File | dn510b-20s-830-psu-e-c-wh-910505104973.ies | Herunterladen |
| LDT File | dn510b-20s-830-psu-e-c-wh-910505104973.ldt | Herunterladen |
| ROLF File | dn510b-20s-830-psu-e-c-wh-910505104973.rolfz | Herunterladen |
| ULD File | dn510b-20s-830-psu-e-c-wh-910505104973.uld | Herunterladen |
| Revit file | dn510b-20s-830-psu-e-c-wh-910505104973.zip | Herunterladen |

© 2026 Signify Holding. Alle Rechte vorbehalten. Die hier bereitgestellten Informationen können ohne vorherige Ankündigung geändert werden. Signify gibt keine Zusicherungen und übernimmt keine Garantie bezüglich der Richtigkeit oder Vollständigkeit der in diesem Dokument enthaltenen Informationen und haftet nicht für Handlungen, die im Vertrauen darauf ausgeführt werden. Die in diesem Dokument vorgestellten Informationen sind, sofern keine anderslautende Vereinbarung mit Signify besteht, nicht als kommerzielles Angebot gedacht und sind nicht Teil eines Angebots oder Vertrags. Philips und das Philips Schildsymbol sind eingetragene Warenzeichen der Koninklijke Philips N.V.