PHILIPS

DN500B 20S/830 PSU-E C WH

910505105003



GreenSpace Downlight, 3D printed, 13.4 W, D150 mm, 1950 lm, 3000 K, Hochglanzreflektor, Klar, IP20

D150 mm, Kunststoff, Grau, Einbau- und Einlegeleuchten, Netzteil (Ein/Aus), 1950 lm, 13.4 W, 146 lm/W, 3000 K, (0.38, 0.38) SDCM <3, Hochglanz-Spiegelreflektor, Hochglanzreflektor, Klar, IP20 | Fernhalten von Fingern, IK02 | 0,2 J Standard, Schutzklasse II

Allgemeine Informationen

Anzahl Betriebsgeräte	Einheit
Betriebsgerät	-
Betriebsgerät inklusive	Ja
Service Tag	Ja
Portfolio	Best
Garantiedauer	5 Jahre

Lichttechnische Daten

Lichtstrom	1.950 lm
Ähnlichste Farbtemperatur	3000 K
Nennlichtausbeute (Nom)	146 lm/W
Farbwiedergabeindex (CRI)	80
Anzahl Lichtquellen	1
Farbe der Lichtquelle	830 Warmweiß
Optik	Hochglanz-Spiegelreflektor
Ausstrahlungswinkel Leuchte	70°
Unified Glare Rating CEN	22

Betrieb und Elektrik

Eingangsspannung	220 bis 240 V
Netzfrequenz	50 to 60 Hz
Einschaltstrom	8,3 A
Einschaltzeit	23,5 ms
Systemleistung	13,4 W
Leistungsfaktor (Bruchteil)	0.90
Elektrischer Anschluss	-
Kabel	-
Anzahl Leuchten pro Sicherung mit 16 A Typ B	58
Geeignet zum häufigen Ein- und Ausschalten	Nein
IEC-Schutzklasse	Schutzklasse II

Lichtregelung und Dimmen

Dimmbar	Nein
Betriebsgerät	Netzteil (Ein/Aus)
Konstanter Lichtstrom	Nein

Mechanik und Gehäuse

Gehäusematerial	Kunststoff
Reflektor-Material	Aluminium und Polycarbonat
Optisches Material	Polykarbonat
Material optische Abdeckung	-
Befestigungsmaterial	-
Gehäusefarbe	Grau
Ausführung optische Abdeckung	Klar
Reflektoroberfläche	Hochglanzreflektor
Gesamte Höhe	73 mm
Gesamter Durchmesser	180 mm
Schutzart (IP)	IP20 [Fernhalten von Fingern]
Schlagfestigkeit (IK)	IK02 [0,2 J Standard]
Montage	Einbau- und Einlegeleuchten
Nettogewicht (Stück)	0,600 kg

Genehmigung und Anwendung

Glühfadentest	Temperatur: 650 °C, Dauer: 30 s
Entflammbarkeitszeichen	-
CE-Zeichen	Ja
ENEC-Zeichen	ENEC-Zeichen
EU RoHS-konform	Ja
Bemessungsumgebungstemperatur (Tq)	25 °C
Umgebungstemperaturbereich	+10 bis +35 °C

Initialkennwerte (IEC-konform)

Lichtstromtoleranz	+/-10%
Anfängliche Farbsättigung	(0.38, 0.38) SDCM <3
Toleranz Leistungsaufnahme	+/-10%

Lebensdauerkennwerte (IEC-konform)

Treiber-Ausfallrate bei 5000 Std.	10 %
Ausfallrate des Betriebsgerätes bei mittlerer Nutzlebensdauer von 50.000 Std.	2 %
Ausfallrate des Betriebsgeräts bei mittlerer Nutzlebensdauer von 100.000 Std.	5 %
Lichtstromstabilität (EN-IEC 62722-2-1) bei mittlerer Nutzlebensdauer* von 50.000 Std.	L90
Lichtstromstabilität (EN-IEC 62722-2-1) bei mittlerer Nutzlebensdauer* von 100.000 Std.	L80

Daten zur Nachhaltigkeit

Nachhaltigkeitsbewertung	Unclassified
Enthaltener Kohlenstoff (A1-A3)	10,9 kg CO_2e
Anteil des Produkts an Sekundärmaterialien	13,1 %
Anteil des recycelbaren Inhalts des Endprodukts	47 %
GWP gesamt B6 (kg CO2eq) Deklarierte Einheit	Bitte berechnen Sie mit Ihrem lokalen Energiemixwert: Deklarierte Leistung (kW) * Betriebsdauer (Stunden) der deklarierten Einheit * Energiemix (kg CO2eq / kWh)
GWP gesamt B6 (kg CO2eq) Funktionale Einheit	Bitte berechnen Sie mit Ihrem lokalen Energiemixwert: Deklarierte Leistung (kW) * 1000 (lm) / Lichtstrom (lm) deklarierte Einheit * 35.000 (Stunden) * Energiemix (kg CO2-Äquivalent / kWh)

Abmessungsskizzen

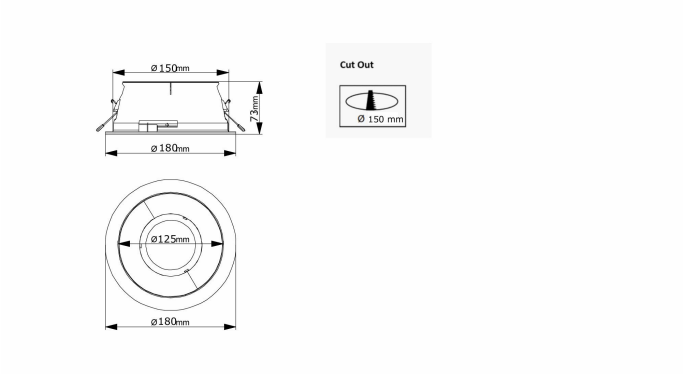

Produktdaten

Bestell-Produktname	DN500B 20S/830 PSU-E C WH
Gesamtbezeichnung des Produkts	DN500B 20S/830 PSU-E C WH
Gesamt-Produktcode	872016983893200
Bestellcode	8720169838932
Material-Nr. (12NC)	910505105003
Anzahl pro Verpackung	1
EAN/UPC – Produkt/Kiste	8720169838932
Zähler - Pakete pro Außenkarton	1
EAN Umverpackung	8720169838932
Produktfamiliencode	DN500B [GreenSpace]

Lichtverteilungskurve

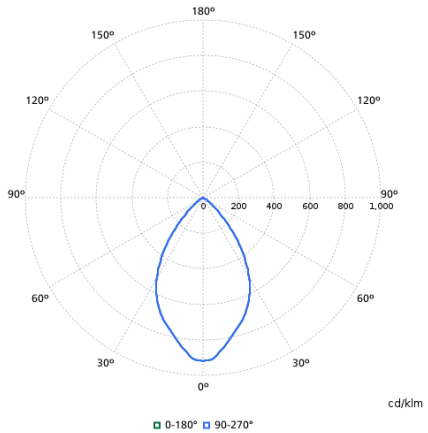

Zugehörige Dokumente

Dokumente und Zertifikate	Dokumentname	Herunterladen
Environmental Product Declaration	EPD-HUB-EPD-Signify-myCreation-GreenSpace-DN500-DN510-TCGSRR-150-250-Ref-910771149855.pdf	Herunterladen
Installation Instructions	GreenSpace-DN500B-Installation-Instructions-v1.pdf	Herunterladen
Tender text	Tender_Text_910505105003_de_AT.txt	Herunterladen

Software-Plugins	Dokumentname	Herunterladen
IES File	dn500b-20s-830-psu-e-c-wh-910505105003.ies	Herunterladen
LDT File	dn500b-20s-830-psu-e-c-wh-910505105003.ldt	Herunterladen
ROLF File	dn500b-20s-830-psu-e-c-wh-910505105003.rolfz	Herunterladen
ULD File	dn500b-20s-830-psu-e-c-wh-910505105003.uld	Herunterladen
Revit file	dn500b-20s-830-psu-e-c-wh-910505105003.zip	Herunterladen

© 2026 Signify Holding. Alle Rechte vorbehalten. Die hier bereitgestellten Informationen können ohne vorherige Ankündigung geändert werden. Signify gibt keine Zusicherungen und übernimmt keine Garantie bezüglich der Richtigkeit oder Vollständigkeit der in diesem Dokument enthaltenen Informationen und haftet nicht für Handlungen, die im Vertrauen darauf ausgeführt werden. Die in diesem Dokument vorgestellten Informationen sind, sofern keine anderslautende Vereinbarung mit Signify besteht, nicht als kommerzielles Angebot gedacht und sind nicht Teil eines Angebots oder Vertrags. Philips und das Philips Schildsymbol sind eingetragene Warenzeichen der Koninklijke Philips N.V.