PHILIPS

**WT120C G3 34S/840 PSR MDUPHW L1500**

910505106538



# CoreLine Feuchtraumleuchte gen3, 21.5 W, L1500 mm, 3400 lm, 4000 K, Sensorgestütztes Dimmen, Symmetrisch, Klar, MDU3, IP66, IK08, EL-ready

L1500 mm, Polykarbonat, Grau, Regelbares Netzteil, Programmierbarer Bewegungs- und Lichtsensor mit drahtloser Gruppierung, 3400 lm, 21.5 W, 158 lm/W, 4000 K, (0.38, 0.37) SDCM<3, Symmetrisch, Klar, Polykarbonat, IP66 | Schutz gegen Eindringen von Staub, strahlwassergeschützt, IK08 | 6 J, Schutzklasse I, Schnellsteckverbinder, 5-polig, Notbeleuchtung einsatzbereit (durch kompatibles Batterie-Kit-Zubehör)

## Hinweise

- UV-Strahlung führt mit der Zeit zu einer Beschädigung des Materials. Dies hat den Verlust der Wasserdichtigkeit nach Schutzart IP66 zur Folge.
- Installieren Sie die Leuchte nicht an Orten mit direkter Sonneneinstrahlung.

## Allgemeine Informationen

| | |
|---|---|
| Lichtquelle austauschbar | Ja |
| Anzahl Betriebsgeräte | Einheit |
| Betriebsgerät inklusive | Ja |
| Service Tag | Ja |
| Portfolio | Better |
| Garantiedauer | 5 Jahre |

## Lichttechnische Daten

| | |
|---|---|
| Lichtstrom | 3.400 lm |
| Ähnlichste Farbtemperatur | 4000 K |
| Nennlichtausbeute (Nom) | 158 lm/W |
| Farbwiedergabeindex (CRI) | >80 |
| Farbe der Lichtquelle | 840 Neutralweiß |
| Optik | Symmetrisch |
| Ausstrahlungswinkel Leuchte | 110° |
| Unified Glare Rating CEN | 25 |

## Betrieb und Elektrik

| | |
|---|---|
| Eingangsspannung | 220-240 V |
| Netzfrequenz | 0/50/60 Hz |
| Einschaltstrom | 9,9 A |
| Einschaltzeit | 0,264 ms |
| Systemleistung | 21,5 W |
| Leistungsfaktor (Bruchteil) | 0.90 |
| Elektrischer Anschluss | Schnellsteckverbinder, 5-polig |
| Kabel | - |
| Anzahl Leuchten pro Sicherung mit 16 A Typ B | 21 |
| Geeignet zum häufigen Ein- und Ausschalten | Ja (bezieht sich auf Anwesenheits-/Bewegungserkennung und Tageslichtnutzung) |
| IEC-Schutzklasse | Schutzklasse I |
| Durchgangsverdrahtung | - |

## Lichtregelung und Dimmen

| | |
|---|---|
| Dimmbar | Ja |
| Betriebsgerät | Regelbares Netzteil |
| Steuerungsschnittstelle | Sensorgestütztes Dimmen |
| Konstanter Lichtstrom | Nein |
| Lichtregelung | Programmierbarer Bewegungs- und Lichtsensor mit drahtloser Gruppierung |

## Mechanik und Gehäuse

| | |
|---|---|
| Gehäusematerial | Polykarbonat |
| Reflektor-Material | Stahl |
| Optisches Material | Polykarbonat |
| Material optische Abdeckung | Polykarbonat |
| Befestigungsmaterial | Edelstahl |
| Gehäusefarbe | Grau |
| Ausführung optische Abdeckung | Klar |
| Gesamte Länge | 1.515 mm |
| Gesamte Breite | 80 mm |
| Gesamte Höhe | 76 mm |
| Abmessungen (Höhe x Breite x Tiefe) | 76 x 80 x 1515 mm |
| Schutzart (IP) | IP66 [Schutz gegen Eindringen von Staub, strahlwassergeschützt] |
| Schlagfestigkeit (IK) | IK08 [6 J] |
| Nettogewicht (Stück) | 1,580 kg |

## Notfallbetrieb

| | |
|---|---|
| Zentrale Notbeleuchtung | Nein |
| Notbeleuchtung | Notbeleuchtung einsatzbereit (durch kompatibles Batterie-Kit-Zubehör) |

## Genehmigung und Anwendung

| | |
|---|---|
| Glühfadentest | Temperatur: 850 °C, Dauer: 30 s |
| Entflammbarkeitszeichen | Zur Montage auf normal entflammbare Oberflächen (F-Zeichen) |
| CE-Zeichen | Ja |
| ENEC-Zeichen | ENEC-Zeichen |
| Photobiologisches Risiko | Photobiological risk group 0 @200mm to EN62778 |
| EU RoHS-konform | Ja |
| Bemessungsumgebungstemperatur (Tq) | 25 °C |
| Messung der Sichtbarkeit des Stroboskopeffekts (SVM) | 0,4 |
| Umgebungstemperaturbereich | -20 °C bis 40 °C |

## Initialkennwerte (IEC-konform)

| | |
|---|---|
| Lichtstromtoleranz | +15%/-5% |
| Anfängliche Farbsättigung | (0.38, 0.37) SDCM<3 |
| Toleranz Leistungsaufnahme | +/-10% |

## Lebensdauerkennwerte (IEC-konform)

| | |
|---|---|
| Ausfallrate des Betriebsgerätes bei mittlerer Nutzlebensdauer von 50.000 Std. | 5 % |
| Ausfallrate des Betriebsgeräts bei mittlerer Nutzlebensdauer von 100.000 Std. | 10 % |
| Lichtstromstabilität (EN-IEC 62722-2-1) bei mittlerer Nutzlebensdauer* von 50.000 Std. | L90 |
| Lichtstromstabilität (EN-IEC 62722-2-1) bei mittlerer Nutzlebensdauer* von 100.000 Std. | L80 |

## Daten zur Nachhaltigkeit

| | |
|---|---|
| Nachhaltigkeitsbewertung | Unclassified |
| Reparaturklasse | Repair Class B, the driver and light source of this luminaire can be replaced by a service technician. Parts and documentation are available for an extended period of time. |
| Enthaltener Kohlenstoff (A1-A3) | 15,9 kg $CO_2e$ |
| Anteil des Produkts an Sekundärmaterialien | 10,6 % |
| Anteil des recycelbaren Inhalts des Endprodukts | 25,1 % |
| GWP gesamt B6 (kg CO2eq) Deklarierte Einheit | Bitte berechnen Sie mit Ihrem lokalen Energiemixwert: Deklarierte Leistung (kW) * Betriebsdauer (Stunden) der deklarierten Einheit * Energiemix (kg CO2eq / kWh) |
| GWP gesamt B6 (kg CO2eq) Funktionale Einheit | Bitte berechnen Sie mit Ihrem lokalen Energiemixwert: Deklarierte Leistung (kW) * 1000 (lm) / Lichtstrom (lm) deklarierte Einheit * 35.000 (Stunden) * Energiemix (kg CO2-Äquivalent / kWh) |

## Produktdaten

| | |
|---|---|
| Bestell-Produktname | WT120C G3 34S/840 PSR MDUPHW L1500 |
| Gesamtbezeichnung des Produkts | WT120C G3 34S/840 PSR MDUPHW L1500 |
| Gesamt-Produktcode | 872110335984100 |
| Bestellcode | 8721103359841 |
| Material-Nr. (12NC) | 910505106538 |
| Anzahl pro Verpackung | 1 |
| EAN/UPC – Produkt/Kiste | 8721103359841 |
| Zähler - Pakete pro Außenkarton | 9 |
| EAN Umverpackung | 8721103348791 |

## Abmessungsskizzen

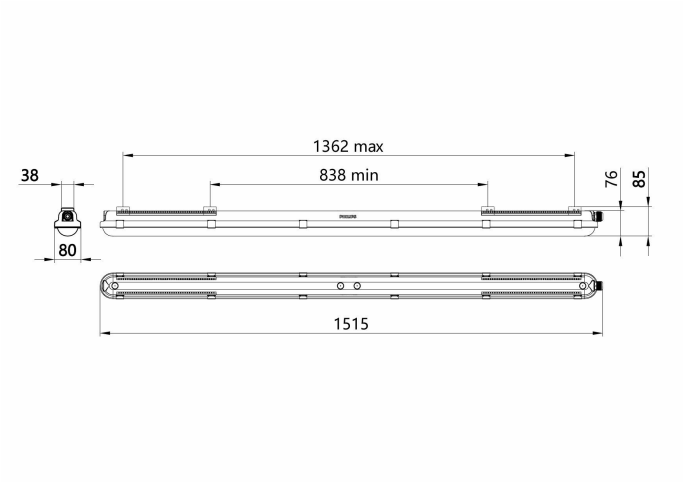


## Lichtverteilungskurve

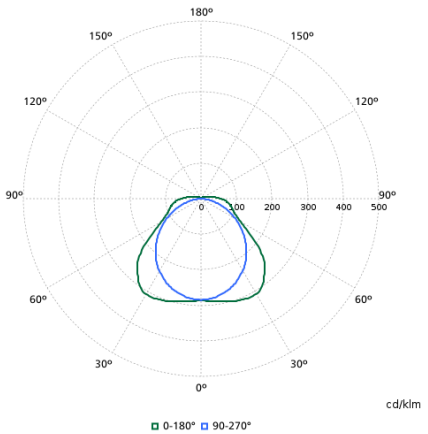

## Kompatibles Zubehör

| Zubehörbild | Zubehörcode | Zubehörname | Webseite |
|---|---|---|---|
|  | 911401816987 | WT120Z TW-3x2.5-L1500 10pcs | Produkt-Webseite |
|  | 911401817087 | WT120Z TW-5x2.5-L1500 10pcs | Produkt-Webseite |
|  | 911401887688 | WT120Z G3 MDUPHW RF Remote Controller | Produkt-Webseite |
|  | 912401483668 | EM300V ELB_P3 kit HV 6.4V 2000mAh LFP v2 | Produkt-Webseite |

## Zugehörige Dokumente

| Dokumente und Zertifikate | Dokumentname | Herunterladen |
|---|---|---|
| Installation Instructions | WT120C-G3-PSR-MDU-Installation-Instuction-2026-03.pdf | Herunterladen |
| Environmental Product Declaration | EPD-HUB-EPD-PHILIPS-WT120C-G3-L1500-Ref-911401835888.pdf | Herunterladen |
| Tender text | Tender_Text_910505106538_de_AT.txt | Herunterladen |

| Software-Plugins | Dokumentname | Herunterladen |
|---|---|---|
| IES File | wt120c-g3-34s-840-psr-mduphw-l1500-910505106538.ies | Herunterladen |
| LDT File | wt120c-g3-34s-840-psr-mduphw-l1500-910505106538.ldt | Herunterladen |
| ROLF File | wt120c-g3-34s-840-psr-mduphw-l1500-910505106538.rolfz | Herunterladen |
| ULD File | wt120c-g3-34s-840-psr-mduphw-l1500-910505106538.uld | Herunterladen |
| Revit file | wt120c-g3-34s-840-psr-mduphw-l1500-910505106538.zip | Herunterladen |

© 2026 Signify Holding. Alle Rechte vorbehalten. Die hier bereitgestellten Informationen können ohne vorherige Ankündigung geändert werden. Signify gibt keine Zusicherungen und übernimmt keine Garantie bezüglich der Richtigkeit oder Vollständigkeit der in diesem Dokument enthaltenen Informationen und haftet nicht für Handlungen, die im Vertrauen darauf ausgeführt werden. Die in diesem Dokument vorgestellten Informationen sind, sofern keine anderslautende Vereinbarung mit Signify besteht, nicht als kommerzielles Angebot gedacht und sind nicht Teil eines Angebots oder Vertrags. Philips und das Philips Schildsymbol sind eingetragene Warenzeichen der Koninklijke Philips N.V.