PHILIPS

WT120C G3
35_43_51_60S/865 PSU
L1500
910505106569



Multi Lumen

CoreLine Feuchtraumleuchte gen3, All-in, 37.5 W, 21.5 W, L1500 mm, 3500 lm, 4300 lm, 5100 lm, 6000 lm, 6500 K, Symmetrisch, Klar, IP66, IK08, EL-ready

L1500 mm, Polykarbonat, Grau, Netzteil (Ein/Aus), All-in, Multi Lumen, 3500 lm, 4300 lm, 5100 lm, 6000 lm, 37.5 W, 21.5 W, 162 lm/W, 159 lm/W, 6500 K, (0.31, 0.32) SDCM<3, Symmetrisch, Klar, Polykarbonat, IP66 | Schutz gegen Eindringen von Staub, strahlwassergeschützt, IK08 | 6 J, Schutzklasse I, Schnellsteckverbinder, 5-polig, Notbeleuchtung einsatzbereit (durch kompatibles Batterie-Kit-Zubehör)

Hinweise

- UV-Strahlung führt mit der Zeit zu einer Beschädigung des Materials. Dies hat den Verlust der Wasserdichtigkeit nach Schutzart IP66 zur Folge.
- Installieren Sie die Leuchte nicht an Orten mit direkter Sonneneinstrahlung.

Allgemeine Informationen

Lichtquelle austauschbar	Ja
Anzahl Betriebsgeräte	Einheit
Betriebsgerät inklusive	Ja
Service Tag	Ja
Portfolio	Better
Garantiedauer	5 Jahre

Lichttechnische Daten

Lichtstrom	3.500 lm
Ähnlichste Farbtemperatur	6500 K
Nennlichtausbeute (Nom)	162 lm/W
Farbwiedergabeindex (CRI)	>80
Farbe der Lichtquelle	865 Kühles Tageslicht
Optik	Symmetrisch
Ausstrahlungswinkel Leuchte	110°
Unified Glare Rating CEN	25
Komplett-Set Typ	All-in, Multi Lumen

Betrieb und Elektrik

Eingangsspannung	220-240 V
Netzfrequenz	0/50/60 Hz
Einschaltstrom	24,5 A
Einschaltzeit	0,136 ms
Systemleistung	37,5 W
Leistungsfaktor (Bruchteil)	0.95
Elektrischer Anschluss	Schnellsteckverbinder, 5-polig
Kabel	-
Anzahl Leuchten pro Sicherung mit 16 A Typ B	35
Geeignet zum häufigen Ein- und Ausschalten	Ja
IEC-Schutzklasse	Schutzklasse I
Durchgangsverdrahtung	-

Lichtregelung und Dimmen

Dimmbar	Nein
Betriebsgerät	Netzteil (Ein/Aus)
Konstanter Lichtstrom	Nein

Mechanik und Gehäuse

Gehäusematerial	Polykarbonat
Reflektor-Material	Stahl
Optisches Material	Polykarbonat
Material optische Abdeckung	Polykarbonat
Befestigungsmaterial	Edelstahl
Gehäusefarbe	Grau
Ausführung optische Abdeckung	Klar
Gesamte Länge	1.515 mm
Gesamte Breite	80 mm
Gesamte Höhe	76 mm
Abmessungen (Höhe x Breite x Tiefe)	76 x 80 x 1515 mm
Schutzart (IP)	IP66 [Schutz gegen Eindringen von Staub, strahlwassergeschützt]
Schlagfestigkeit (IK)	IK08 [6 J]
Nettogewicht (Stück)	1,550 kg

Notfallbetrieb

Zentrale Notbeleuchtung	Nein
Notbeleuchtung	Notbeleuchtung einsatzbereit (durch kompatibles Batterie-Kit-Zubehör)

Genehmigung und Anwendung

Glühfadentest	Temperatur: 850 °C, Dauer: 30 s
Entflammbarkeitszeichen	Zur Montage auf normal entflammbare Oberflächen (F-Zeichen)
CE-Zeichen	Ja
ENEC-Zeichen	ENEC-Zeichen
Photobiologisches Risiko	Photobiological risk group 0 @200mm to EN62778
EU RoHS-konform	Ja
Bemessungsumgebungstemperatur (Tq)	25 °C
Messung der Sichtbarkeit des Stroboskopeffekts (SVM)	0,4
Umgebungstemperaturbereich	-20 °C bis 40 °C

Initialkennwerte (IEC-konform)

Lichtstromtoleranz	+15%/-5%
Anfängliche Farbsättigung	(0.31, 0.32) SDCM<3
Toleranz Leistungsaufnahme	+/-10%

Lebensdauerkennwerte (IEC-konform)

Ausfallrate des Betriebsgerätes bei mittlerer Nutzlebensdauer von 50.000 Std.	5 %
Ausfallrate des Betriebsgeräts bei mittlerer Nutzlebensdauer von 100.000 Std.	10 %
Lichtstromstabilität (EN-IEC 62722-2-1) bei mittlerer Nutzlebensdauer* von 50.000 Std.	L90
Lichtstromstabilität (EN-IEC 62722-2-1) bei mittlerer Nutzlebensdauer* von 100.000 Std.	L80

Daten zur Nachhaltigkeit

Nachhaltigkeitsbewertung	Unclassified
Reparaturklasse	Repair Class B, the driver and light source of this luminaire can be replaced by a service technician. Parts and documentation are available for an extended period of time.
Enthaltener Kohlenstoff (A1-A3)	15,9 kg CO_2e
Anteil des Produkts an Sekundärmaterialien	10,6 %
Anteil des recycelbaren Inhalts des Endprodukts	25,1 %
GWP gesamt B6 (kg CO2eq) Deklarierte Einheit	Bitte berechnen Sie mit Ihrem lokalen Energiemixwert: Deklarierte Leistung (kW) * Betriebsdauer (Stunden) der deklarierten Einheit * Energiemix (kg CO2eq / kWh)
GWP gesamt B6 (kg CO2eq) Funktionale Einheit	Bitte berechnen Sie mit Ihrem lokalen Energiemixwert: Deklarierte Leistung (kW) * 1000 (lm) / Lichtstrom (lm) deklarierte Einheit * 35.000 (Stunden) * Energiemix (kg CO2-Äquivalent / kWh)

Produktdaten

Bestell-Produktname	WT120C G3 35_43_51_60S/865 PSU L1500
Gesamtbezeichnung des Produkts	WT120C G3 35_43_51_60S/865 PSU L1500
Gesamt-Produktcode	872110339015800
Bestellcode	8721103390158
Material-Nr. (12NC)	910505106569
Anzahl pro Verpackung	1
EAN/UPC – Produkt/Kiste	8721103390158
Zähler - Pakete pro Außenkarton	9
EAN Umverpackung	8721103349064

Abmessungsskizzen

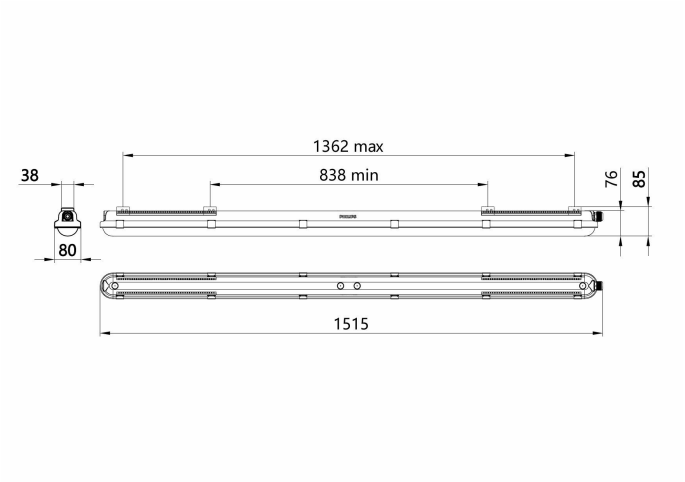

Lichtverteilungskurve

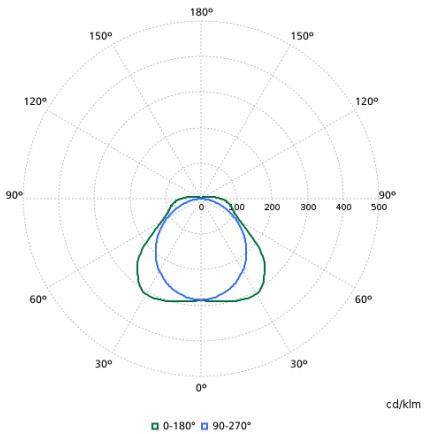

Kompatibles Zubehör

Zubehörbild	Zubehörcode	Zubehörname	Webseite
	911401816987	WT120Z TW-3x2.5-L1500 10pcs	Produkt-Webseite
	911401817087	WT120Z TW-5x2.5-L1500 10pcs	Produkt-Webseite
	912401483668	EM300V ELB_P3 kit HV 6.4V 2000mAh LFP v2	Produkt-Webseite

Zugehörige Dokumente

Dokumente und Zertifikate	Dokumentname	Herunterladen
Installation Instructions	CoreLine-waterproof-G3-Installation-Instruction-v202512.pdf	Herunterladen
Tender text	Tender_Text_910505106569_de_AT.txt	Herunterladen
Environmental Product Declaration	EPD-HUB-EPD-PHILIPS-WT120C-G3-L1500-Ref-911401835888.pdf	Herunterladen

Software-Plugins	Dokumentname	Herunterladen
IES File	wt120c-g3-35-43-51-60s-865-psu-l1500-910505106569.ies	Herunterladen
LDT File	wt120c-g3-35-43-51-60s-865-psu-l1500-910505106569.ldt	Herunterladen
ROLF File	wt120c-g3-35-43-51-60s-865-psu-l1500-910505106569.rolfz	Herunterladen
ULD File	wt120c-g3-35-43-51-60s-865-psu-l1500-910505106569.uld	Herunterladen
Revit file	wt120c-g3-35-43-51-60s-865-psu-l1500-910505106569.zip	Herunterladen

© 2026 Signify Holding. Alle Rechte vorbehalten. Die hier bereitgestellten Informationen können ohne vorherige Ankündigung geändert werden. Signify gibt keine Zusicherungen und übernimmt keine Garantie bezüglich der Richtigkeit oder Vollständigkeit der in diesem Dokument enthaltenen Informationen und haftet nicht für Handlungen, die im Vertrauen darauf ausgeführt werden. Die in diesem Dokument vorgestellten Informationen sind, sofern keine anderslautende Vereinbarung mit Signify besteht, nicht als kommerzielles Angebot gedacht und sind nicht Teil eines Angebots oder Vertrags. Philips und das Philips Schildsymbol sind eingetragene Warenzeichen der Koninklijke Philips N.V.