PHILIPS

WT492C 80S/840 PSD WB W5 L1800

910925868707



Pacific LED Gen5, Waterproof, 48.5 W, L1800 mm, 8000 lm, 4000 K, DALI-regelbar, Breitstrahlend (WB), Klar, IP66, IK08, ATEX 2/22

Waterproof, L1800 mm, Polykarbonat, Weiß, Netzteil mit DALI-Schnittstelle, 8000 lm, 48.5 W, 165 lm/W, 4000 K, (0.38, 0.38) SDCM <3, Breitstrahlend (WB), Klar, Polykarbonat, IP66 | Schutz gegen Eindringen von Staub, strahlwassergeschützt, IK08 | 5 J vandalismussicher, Schutzklasse I, Kabel mit Stecker, Wieland-/Adels-kompatibel, 5-polig, Wieland/Adels-kompatibler Steckverbinder, 5-polig, Zone 2 und 22

Hinweise

- UV-Strahlung führt mit der Zeit zu einer Beschädigung des Materials. Dies hat den Verlust der Wasserdichtigkeit nach Schutzart IP66 zur Folge.
- Installieren Sie die Leuchte nicht an Orten mit direkter Sonneneinstrahlung.

Allgemeine Informationen

Lichtquelle austauschbar	Ja
Anzahl Betriebsgeräte	Einheit
Betriebsgerät inklusive	Ja
Service Tag	Ja
Beleuchtungstechnologie	LED
Portfolio	Best
Garantiedauer	5 Jahre

Lichttechnische Daten

Lichtstrom	8.000 lm
Ähnlichste Farbtemperatur	4000 K
Nennlichtausbeute (Nom)	165 lm/W
Farbwiedergabeindex (CRI)	>80
Farbe der Lichtquelle	840 Neutralweiß
Optik	Breitstrahlend (WB)
Ausstrahlungswinkel Leuchte	93° x 93°
Unified Glare Rating CEN	22
Melanopisches Tageslichtwirksamkeitsverhältnis	0,65

Betrieb und Elektrik

Eingangsspannung	220 bis 240 V
Netzfrequenz	50 to 60 Hz
Einschaltstrom	25,1 A
Einschaltzeit	0,214 ms
Systemleistung	48,5 W
Leistungsfaktor (Bruchteil)	0.99
Elektrischer Anschluss	Wieland/Adels-kompatibler Steckverbinder, 5-polig
Kabel	Kabel mit Stecker, Wieland-/Adels-kompatibel, 5-polig
Anzahl Leuchten pro Sicherung mit 16 A Typ B	21
Geeignet zum häufigen Ein- und Ausschalten	Nein
IEC-Schutzklasse	Schutzklasse I
Klirrfaktor	20 %

Lichtregelung und Dimmen

Dimmbar	Ja
Betriebsgerät	Netzteil mit DALI-Schnittstelle
Steuerungsschnittstelle	DALI-regelbar
Konstanter Lichtstrom	Nein
DALI-Standard	DALI-2™

Mechanik und Gehäuse

Gehäusematerial	Polykarbonat
Reflektor-Material	-
Optisches Material	Polykarbonat
Material optische Abdeckung	Polykarbonat
Befestigungsmaterial	Stahl
Gehäusefarbe	Weiß
Ausführung optische Abdeckung	Klar
Gesamte Länge	1.810 mm
Gesamte Breite	96 mm
Gesamte Höhe	68 mm
Abmessungen (Höhe x Breite x Tiefe)	68 x 96 x 1810 mm
Schutzart (IP)	IP66 [Schutz gegen Eindringen von Staub, strahlwassergeschützt]
Schlagfestigkeit (IK)	IK08 [5 J vandalismussicher]
Explosionsgefahrenklasse	Zone 2 und 22
Nettogewicht (Stück)	3,300 kg

Genehmigung und Anwendung

Glühfadentest	Temperatur: 850 °C, Dauer: 30 s
Entflammbarkeitszeichen	Zur Montage auf leicht entflammbaren Oberflächen (D-Zeichen)
CE-Zeichen	Ja
ENEC-Zeichen	ENEC-Pluszeichen
Photobiologisches Risiko	Photobiological risk group 1 @200mm to EN62778
Photobiologische Risikospezifikation	0 m
EU RoHS-konform	Ja
Bemessungsumgebungstemperatur (Tq)	25 °C
Flackerwert (PstLM) – Flackerwert gemäß EN 61000-3-3	1
Messung der Sichtbarkeit des Stroboskopeffekts (SVM)	0,4
Umgebungstemperaturbereich	-25 bis +45 °C

Initialkennwerte (IEC-konform)

Lichtstromtoleranz	+/-7%
Anfängliche Farbsättigung	(0.38, 0.38) SDCM <3
Toleranz Leistungsaufnahme	+/-11%
Standardabweichung vom Farbabgleich (McAdam Ellipse)	SDCM≤3

Lebensdauerkennwerte (IEC-konform)

Ausfallrate des Betriebsgerätes bei mittlerer Nutzlebensdauer von 50.000 Std.	5 %
Ausfallrate des Betriebsgeräts bei mittlerer Nutzlebensdauer von 100.000 Std.	10 %
Lichtstromstabilität (EN-IEC 62722-2-1) bei mittlerer Nutzlebensdauer* von 50.000 Std.	L90
Lichtstromstabilität (EN-IEC 62722-2-1) bei mittlerer Nutzlebensdauer* von 100.000 Std.	L80

Abmessungsskizzen

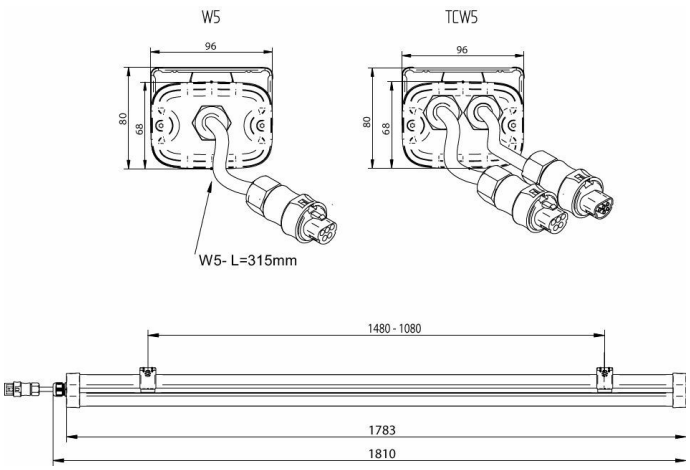

Daten zur Nachhaltigkeit

Nachhaltigkeitsbewertung	Signify Circle

Produktdaten

Bestell-Produktname	WT492C 80S/840 PSD WB W5 L1800
Gesamtbezeichnung des Produkts	WT492C 80S/840 PSD WB W5 L1800
Gesamt-Produktcode	871951462767300
Bestellcode	8719514627673
Material-Nr. (12NC)	910925868707
Anzahl pro Verpackung	1
EAN/UPC – Produkt/Kiste	8719514627673
Zähler - Pakete pro Außenkarton	1
EAN Umverpackung	8719514627673
Produktfamiliencode	WT492C [Pacific LED gen5 ATEX 2/22]

Lichtverteilungskurve

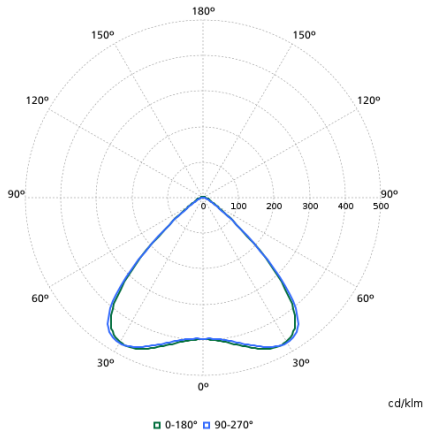

Zugehörige Dokumente

Dokumente und Zertifikate	Dokumentname	Herunterladen
Tender text	Tender_Text_910925868707_de_AT.txt	Herunterladen
Installation Instructions	Mounting instruction WT492C Pacific LED gen5 ATEX_2023 02.pdf	Herunterladen

Software-Plugins	Dokumentname	Herunterladen
IES File	wt492c-80s-840-psd-wb-w5-l1800-910925868707.ies	Herunterladen
LDT File	wt492c-80s-840-psd-wb-w5-l1800-910925868707.ldt	Herunterladen
ROLF File	wt492c-80s-840-psd-wb-w5-l1800-910925868707.rolfz	Herunterladen
ULD File	wt492c-80s-840-psd-wb-w5-l1800-910925868707.uld	Herunterladen
Revit file	wt492c-80s-840-psd-wb-w5-l1800-910925868707.zip	Herunterladen

© 2026 Signify Holding. Alle Rechte vorbehalten. Die hier bereitgestellten Informationen können ohne vorherige Ankündigung geändert werden. Signify gibt keine Zusicherungen und übernimmt keine Garantie bezüglich der Richtigkeit oder Vollständigkeit der in diesem Dokument enthaltenen Informationen und haftet nicht für Handlungen, die im Vertrauen darauf ausgeführt werden. Die in diesem Dokument vorgestellten Informationen sind, sofern keine anderslautende Vereinbarung mit Signify besteht, nicht als kommerzielles Angebot gedacht und sind nicht Teil eines Angebots oder Vertrags. Philips und das Philips Schildsymbol sind eingetragene Warenzeichen der Koninklijke Philips N.V.