PHILIPS

LL243X 240S/840 HE DIA O 7x1.5 WH

910925870144



signify interact

CoreLine Lichtband Gen2.5, 128 W, L3400 mm, 22500 lm, 4000 K, DALI-regelbar, Interact Ready, Opal, Opal, Weiß, IP20

L3400 mm, Stahl, Weiß, Verkehrsweiß (RAL9016), DALI-Dimmen Interact System Ready, 22500 lm, 128 W, 176 lm/W, 4000 K, (0.38, 0.38) SDCM <3, Opal, Opal, Polykarbonat, IP20 | Fernhalten von Fingern, IK02 | 0,2 J Standard, Schutzklasse I, 7-poliger Anschlussblock

Allgemeine Informationen

Anzahl Betriebsgeräte	2 Einheiten
Betriebsgerät inklusive	Ja
Service Tag	Ja
Portfolio	Better
Garantiedauer	5 Jahre

Lichttechnische Daten

Lichtstrom	22.500 lm
Ähnlichste Farbtemperatur	4000 K
Nennlichtausbeute (Nom)	176 lm/W
Farbwiedergabeindex (CRI)	>80
Ausstrahlungswinkel der Lichtquelle	120 Grad
Farbe der Lichtquelle	840 Neutralweiß
Optik	Opal
Ausstrahlungswinkel Leuchte	120° x 117°
Unified Glare Rating CEN	28
Melanopisches Tageslichtwirksamkeitsverhältnis	0,55

Betrieb und Elektrik

Eingangsspannung	220 bis 240 V
Netzfrequenz	50 to 60 Hz

Leistungsaufnahme Konstantlichtstrom bei Installation	- W
Durchschnittlicher CLO-Stromverbrauch	- W
Einschaltstrom	25 A
Einschaltzeit	230 ms
Systemleistung	128 W
Leistungsfaktor (Bruchteil)	0.98
Elektrischer Anschluss	7-poliger Anschlussblock
Kabel	-
Anzahl Leuchten pro Sicherung mit 16 A Typ B	20
Geeignet zum häufigen Ein- und Ausschalten	Nicht anwendbar
IEC-Schutzklasse	Schutzklasse I
Klirrfaktor	20 %

Lichtregelung und Dimmen

Dimmbar	Ja
Betriebsgerät	DALI-Dimmen Interact System Ready
Steuerungsschnittstelle	DALI-regelbar
Konstanter Lichtstrom	Nein
DALI-Standard	DALI-2™ mit erweiterten Daten: Teile 251/252/253
Maximaler Dimmlevel	1%
Vernetzbarkeit	Interact Ready

Mechanik und Gehäuse

Gehäusematerial	Stahl
Reflektor-Material	-
Optisches Material	Polykarbonat
Material optische Abdeckung	Polykarbonat
Befestigungsmaterial	Stahl
Gehäusefarbe	Weiß
Ausführung optische Abdeckung	Opal
Gesamte Länge	3.400 mm
Gesamte Breite	80 mm
Gesamte Höhe	50 mm
Abmessungen (Höhe x Breite x Tiefe)	50 x 80 x 3400 mm
Schutzart (IP)	IP20 [Fernhalten von Fingern]
Schlagfestigkeit (IK)	IK02 [0,2 J Standard]
Nettogewicht (Stück)	5,570 kg

Genehmigung und Anwendung

Glühfadentest	Temperatur: 850 °C, Dauer: 30 s
Entflammbarkeitszeichen	-
CE-Zeichen	Ja
ENEC-Zeichen	ENEC-Pluszeichen
EU RoHS-konform	Ja
Bemessungsumgebungstemperatur (Tq)	25 °C
Umgebungstemperaturbereich	-20 bis +35 °C

Initialkennwerte (IEC-konform)

Lichtstromtoleranz	+/-10%
Anfängliche Farbsättigung	(0.38, 0.38) SDCM <3
Toleranz Leistungsaufnahme	+/-10%
Standardabweichung vom Farbabgleich (McAdam Ellipse)	SDCM≤3

Lebensdauerkennwerte (IEC-konform)

Ausfallrate des Betriebsgerätes bei mittlerer Nutzlebensdauer von 50.000 Std.	5 %
Ausfallrate des Betriebsgeräts bei mittlerer Nutzlebensdauer von 100.000 Std.	10 %
Lichtstromstabilität (EN-IEC 62722-2-1) bei mittlerer Nutzlebensdauer* von 50.000 Std.	L85
Lichtstromstabilität (EN-IEC 62722-2-1) bei mittlerer Nutzlebensdauer* von 100.000 Std.	L75

Daten zur Nachhaltigkeit

Nachhaltigkeitsbewertung	Unclassified
Enthaltener Kohlenstoff (A1-A3)	32,3 kg CO_2e
Anteil des Produkts an Sekundärmaterialien	14,6 %
Anteil des recycelbaren Inhalts des Endprodukts	55,7 %
GWP gesamt B6 (kg CO2eq) Deklarierte Einheit	Bitte berechnen Sie mit Ihrem lokalen Energiemixwert: Deklarierte Leistung (kW) * Betriebsdauer (Stunden) der deklarierten Einheit * Energiemix (kg CO2eq / kWh)
GWP gesamt B6 (kg CO2eq) Funktionale Einheit	Bitte berechnen Sie mit Ihrem lokalen Energiemixwert: Deklarierte Leistung (kW) * 1000 (lm) / Lichtstrom (lm) deklarierte Einheit * 35.000 (Stunden) * Energiemix (kg CO2-Äquivalent / kWh)

Produktdaten

Bestell-Produktname	LL243X 240S/840 HE DIA O 7x1.5 WH
Gesamtbezeichnung des Produkts	LL243X 240S/840 HE DIA O 7x1.5 WH
Gesamt-Produktcode	872016947470300
Bestellcode	8720169474703
Material-Nr. (12NC)	910925870144
Anzahl pro Verpackung	1
EAN/UPC – Produkt/Kiste	8720169474703
Zähler - Pakete pro Außenkarton	1
EAN Umverpackung	8720169474703
Produktfamiliencode	LL243X [Coreline trunking Gen2.5]

Abmessungsskizzen

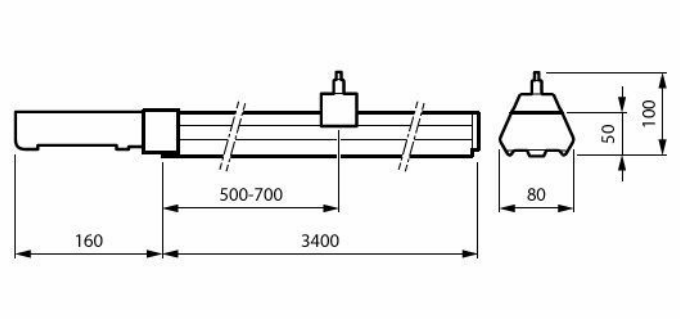

Lichtverteilungskurve

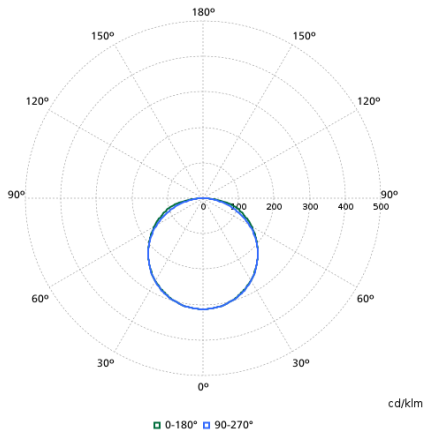

Zugehörige Dokumente

Dokumente und Zertifikate	Dokumentname	Herunterladen
Installation Instructions	Installation-instructions-LL240XI.pdf	Herunterladen

Software-Plugins	Dokumentname	Herunterladen
Revit file	ll243x-240s-840-he-dia-o-7x15-wh-910925870144.zip	Herunterladen
IES File	ll243x-240s-840-he-dia-o-7x15-wh-910925870144.ies	Herunterladen
LDT File	ll243x-240s-840-he-dia-o-7x15-wh-910925870144.ldt	Herunterladen
ROLF File	ll243x-240s-840-he-dia-o-7x15-wh-910925870144.rolfz	Herunterladen
ULD File	ll243x-240s-840-he-dia-o-7x15-wh-910925870144.uld	Herunterladen

© 2026 Signify Holding. Alle Rechte vorbehalten. Die hier bereitgestellten Informationen können ohne vorherige Ankündigung geändert werden. Signify gibt keine Zusicherungen und übernimmt keine Garantie bezüglich der Richtigkeit oder Vollständigkeit der in diesem Dokument enthaltenen Informationen und haftet nicht für Handlungen, die im Vertrauen darauf ausgeführt werden. Die in diesem Dokument vorgestellten Informationen sind, sofern keine anderslautende Vereinbarung mit Signify besteht, nicht als kommerzielles Angebot gedacht und sind nicht Teil eines Angebots oder Vertrags. Philips und das Philips Schildsymbol sind eingetragene Warenzeichen der Koninklijke Philips N.V.