BGP392 LED120-1P/740 II DM65P FS 32/76P

910925870249



LumiStreet gen2, Road & street light, 61 W, 10560 lm, 4000 K, CRI70, Intern (keine externe Verbindung), Mittlere Lichtverteilung Version 65 Leistung (für 5050), Schutzklasse II, IP66

Road & street light, Aluminiumdruckguss, Grau, Mastspitze für Durchmesser 48 mm, Geregeltes Netzteil mit Tastschalter und Dimm-Schnittstelle (integriert), 10560 lm, 61 W, 173 lm/W, 4000 K, (0.381, 0.379) SDCM <5, CRI70, Mittlere Lichtverteilung Version 65 Leistung (für 5050), IP66 | Schutz gegen Eindringen von Staub, strahlwassergeschützt, IK09 | 10 J, Schutzklasse II, Überspannungsschutz bis 6 kV im Gegentaktmodus und bis 8 kV im Gleichtaktmodus, 2 Steckverbinder, 5-polig

Allgemeine Informationen

Lampenfamiliencode	LED120 [LED module 12000 lm]
Lichtquelle austauschbar	Ja
Anzahl Betriebsgeräte	Einheit
Betriebsgerät inklusive	Ja
Typ des Lichtquellenmoduls	LED
Service Tag	Ja
Portfolio	Best
Garantiedauer	5 Jahre

Lichttechnische Daten

Nach oben gerichtete Lichtstromrate	0
Lichtstrom	10.560 lm
Ähnlichste Farbtemperatur	4000 K
Nennlichtausbeute (Nom)	173 lm/W
Farbwiedergabeindex (CRI)	70
Farbe der Lichtquelle	740 Neutralweiß
Ausstrahlungswinkel Leuchte	160° - 42° x 54°
Optiktyp im Außenbereich	Mittlere Lichtverteilung Version 65 Leistung (für 5050)
Effektive Projektionsfläche	0,0251 m²

Betrieb und Elektrik

Eingangsspannung	220 bis 240 V
Netzfrequenz	50 to 60 Hz
Einschaltstrom	43 A
Einschaltzeit	0,27 ms
Systemleistung	61 W
Leistungsfaktor (Bruchteil)	0.95
Elektrischer Anschluss	2 Steckverbinder, 5-polig
Kabel	-
Anzahl Leuchten pro Sicherung mit 16 A Typ B	10
IEC-Schutzklasse	Schutzklasse II
Überspannungsschutz (allgemein/differenziell)	Überspannungsschutz bis 6 kV im Gegentaktmodus und bis 8 kV im Gleichtaktmodus

Lichtregelung und Dimmen

Dimmbar	Ja
Betriebsgerät	Geregeltes Netzteil mit Tastschalter und Dimm-Schnittstelle (integriert)
Steuerungsschnittstelle	Intern (keine externe Verbindung)
Konstanter Lichtstrom	Nein
Maximaler Dimmlevel	0 % (digital)

Mechanik und Gehäuse

Gehäusematerial	Aluminiumdruckguss
Reflektor-Material	Polykarbonat
Optisches Material	Polymethylmethacrylat
Material optische Abdeckung	Glas
Befestigungsmaterial	Aluminium
Gehäusefarbe	Grau
Montagevorrichtung	Mastspitze für Durchmesser 48 mm
Form optische Abdeckung	Flach
Ausführung optische Abdeckung	Klar
Gesamte Länge	573 mm
Gesamte Breite	234 mm
Gesamte Höhe	195 mm
Abmessungen (Höhe x Breite x Tiefe)	195 x 234 x 573 mm
Schutzart (IP)	IP66 [Schutz gegen Eindringen von Staub, strahlwassergeschützt]
Schlagfestigkeit (IK)	IK09 [10 J]
Standardaufneigung Aufsatzmontage	0°
Standardaufneigung Ansatzmontage	0°
Typ optische Abdeckung	Flachglas
Nettogewicht (Stück)	5,000 kg

Genehmigung und Anwendung

Entflammbarkeitszeichen	Zur Montage auf normal entflammbare Oberflächen (F-Zeichen)
CE-Zeichen	Ja
ENEC-Zeichen	-
EU RoHS-konform	Ja
Bemessungsumgebungstemperatur (Tq)	25 °C
Umgebungstemperaturbereich	-40 bis +50 °C

Initialkennwerte (IEC-konform)

Lichtstromtoleranz	+/-7%
Anfängliche Farbsättigung	(0.381, 0.379) SDCM <5
Toleranz Leistungsaufnahme	+/-10%
Init. Farbwiedergabeindextoleranz	+/-2
Standardabweichung vom Farbabgleich (McAdam Ellipse)	SDCM≤5

Lebensdauerkennwerte (IEC-konform)

Ausfallrate des Betriebsgerätes bei mittlerer Nutzlebensdauer von 50.000 Std.	5 %
Ausfallrate des Betriebsgeräts bei mittlerer Nutzlebensdauer von 100.000 Std.	10 %
Lichtstromstabilität (EN-IEC 62722-2-1) bei mittlerer Nutzlebensdauer* von 50.000 Std.	L99
Lichtstromstabilität (EN-IEC 62722-2-1) bei mittlerer Nutzlebensdauer* von 100.000 Std.	L97

Daten zur Nachhaltigkeit

Nachhaltigkeitsbewertung	Signify Circle
Enthaltener Kohlenstoff (A1-A3)	49,3 kg CO_2e
Anteil des Produkts an Sekundärmaterialien	47,7 %
Anteil des recycelbaren Inhalts des Endprodukts	58,3 %
GWP gesamt B6 (kg CO2eq) Deklarierte Einheit	Bitte berechnen Sie mit Ihrem lokalen Energiemixwert: Deklarierte Leistung (kW) * Betriebsdauer (Stunden) der deklarierten Einheit * Energiemix (kg CO2eq / kWh)
GWP gesamt B6 (kg CO2eq) Funktionale Einheit	Bitte berechnen Sie mit Ihrem lokalen Energiemixwert: Deklarierte Leistung (kW) * 1000 (lm) / Lichtstrom (lm) deklarierte Einheit * 35.000 (Stunden) * Energiemix (kg CO2-Äquivalent / kWh)

Produktdaten

Bestell-Produktname	BGP392 LED120-1P/740 II DM65P FS 32/76P
Gesamtbezeichnung des Produkts	BGP392 LED120-1P/740 II DM65P FS 32/76P
Gesamt-Produktcode	872016947574800
Bestellcode	8720169475748
Material-Nr. (12NC)	910925870249
Anzahl pro Verpackung	1
EAN/UPC – Produkt/Kiste	8720169475748
Zähler - Pakete pro Außenkarton	1
EAN Umverpackung	8720169475748
Produktfamiliencode	BGP392 [LUMISTREET PRO GEN2 MINI]

Abmessungsskizzen

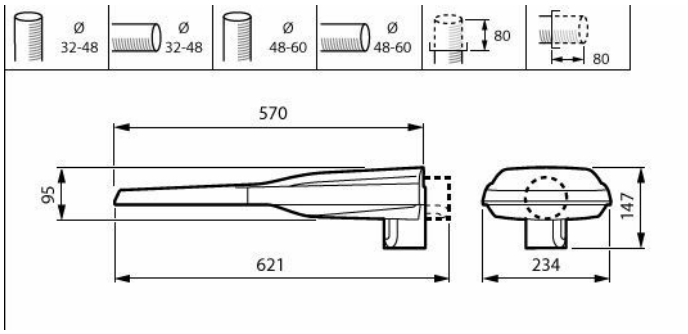

Zugehörige Dokumente

Dokumente und Zertifikate	Dokumentname	Herunterladen
Tender text	Tender_Text_910925870249_de_AT.txt	Herunterladen

© 2026 Signify Holding. Alle Rechte vorbehalten. Die hier bereitgestellten Informationen können ohne vorherige Ankündigung geändert werden. Signify gibt keine Zusicherungen und übernimmt keine Garantie bezüglich der Richtigkeit oder Vollständigkeit der in diesem Dokument enthaltenen Informationen und haftet nicht für Handlungen, die im Vertrauen darauf ausgeführt werden. Die in diesem Dokument vorgestellten Informationen sind, sofern keine anderslautende Vereinbarung mit Signify besteht, nicht als kommerzielles Angebot gedacht und sind nicht Teil eines Angebots oder Vertrags.