PHILIPS

LL552T 4x2.5+4x1.5 Gen2 WH

910925870292



LL552T | Maxos unify rail 2215mm, IP20 | Fernhalten von Fingern

Ein flexibles Lichtbandsystem, das die bewährten Vorteile einer Tragschiene mit Stromführungsprofil mit verschiedenen Lichtträgerlängen kombiniert. Die speziell entwickelte Linsenoptik mit Flat-Lens-Technologie lenkt das Licht dorthin, wo es benötigt wird. Die hohe Lichtqualität ohne Artefakte sorgt für hohen Sehkomfort und damit eine angenehme und sichere Umgebung - ob für Mitarbeiter oder Kunden. Ein Lichtband, das es ermöglicht, neue Projekte mit einer optimalen Anzahl von Lichtträger zu planen, sowie zur Sanierung von bestehenden Installationen genutzt werden kann. Unsere eingesetzte Betriebsgerätetechnologie (DIA/DEIA) ermöglicht es, dass die Lichtträger mit einer DALI-Steuerung oder zusammen mit Sensoreinheiten auch für unser funkvernetztes Interact Pro System genutzt werden können. Die Sensoreinheiten und damit die Nutzung von Interact Pro können auch in der bestehenden Installation nachgerüstet werden. So können Sie Ihre Anwendung mit den besten Beleuchtungsmöglichkeiten auf den neuesten Stand bringen. Jetzt und in Zukunft.

Allgemeine Informationen

Portfolio	Best

Mechanik und Gehäuse

Gesamte Höhe	42 mm
Schutzart (IP)	IP20 [Fernhalten von Fingern]
Schlagfestigkeit (IK)	IK02 [0,2 J Standard]
Nettogewicht (Stück)	2,850 kg

Genehmigung und Anwendung

CE-Zeichen	Ja
EU RoHS-konform	Ja

Produktdaten

Bestell-Produktname	LL552T 4x2.5+4x1.5 Gen2 WH
Gesamtbezeichnung des Produkts	LL552T 4x2.5+4x1.5 Gen2 WH

Gesamt-Produktcode	872016996477899
Bestellcode	8720169964778
Material-Nr. (12NC)	910925870292
Anzahl pro Verpackung	1
EAN/UPC – Produkt/Kiste	8720169964778
Zähler - Pakete pro Außenkarton	10
EAN Umverpackung	8720169476172
Produktfamiliencode	LL552T [Maxos unify rail 2215mm]

Abmessungsskizzen

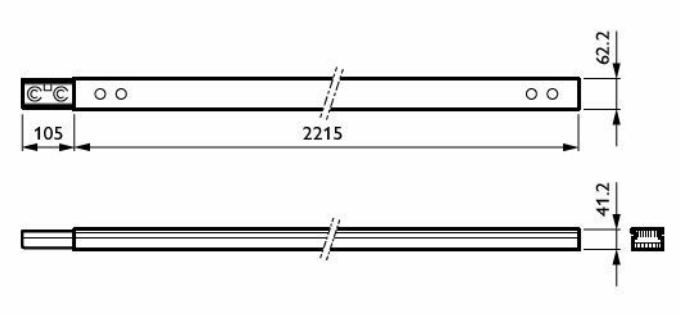

Zugehörige Dokumente

Dokumente und Zertifikate	Dokumentname	Herunterladen
Installation Instructions	Maxos-unify-rail-Installation-instruction.pdf	Herunterladen
Tender text	Tender_Text_910925870292_de_AT.txt	Herunterladen

© 2026 Signify Holding. Alle Rechte vorbehalten. Die hier bereitgestellten Informationen können ohne vorherige Ankündigung geändert werden. Signify gibt keine Zusicherungen und übernimmt keine Garantie bezüglich der Richtigkeit oder Vollständigkeit der in diesem Dokument enthaltenen Informationen und haftet nicht für Handlungen, die im Vertrauen darauf ausgeführt werden. Die in diesem Dokument vorgestellten Informationen sind, sofern keine anderslautende Vereinbarung mit Signify besteht, nicht als kommerzielles Angebot gedacht und sind nicht Teil eines Angebots oder Vertrags. Philips und das Philips Schildsymbol sind eingetragene Warenzeichen der Koninklijke Philips N.V.