PHILIPS

LL240E MPL 7x2.5 WH

910925870970



CoreLine Lichtband Gen2.5, Accessory

CoreLine Lichtband Gen2.5 ist ein auf Einfachheit und schnellste Montage ausgelegtes Lichtbandsystem. Es gibt eine große Auswahl an verschiedenen Längen, Lichtleistungen und Ausstrahlungswinkeln für jedes Projekt und jede Anwendung. CoreLine Lichtband Gen2.5 kann problemlos zusammen mit Strahlern und Sensoren verwendet werden. Es bietet eine gleichmäßige, hochwertige Beleuchtung zum besten Prei-/Leistungsverhältnis. Das innovative System ist außerdem einfach zu montieren und zu installieren, um Nachrüstungen und Renovierungen zu beschleunigen.

Allgemeine Informationen

Portfolio	Better

Betrieb und Elektrik

Eingangsspannung	222 bis 240 V
Netzfrequenz	50 to 60 Hz
IEC-Schutzklasse	Schutzklasse I

Mechanik und Gehäuse

Gesamte Länge	523 mm
Gesamte Breite	95 mm
Gesamte Höhe	104 mm
Abmessungen (Höhe x Breite x Tiefe)	104 x 95 x 523 mm
Material	Stahl
Schutzart (IP)	IP20 [Fernhalten von Fingern]
Schlagfestigkeit (IK)	IK02 [0,2 J Standard]
Zubehörfarbe	Weiß
Nettogewicht (Stück)	1,300 kg

Genehmigung und Anwendung

CE-Zeichen	Ja
EU RoHS-konform	Ja

Produktdaten

Bestell-Produktname	LL240E MPL 7x2.5 WH
Gesamtbezeichnung des Produkts	LL240E MPL 7x2.5 WH

Gesamt-Produktcode	872016995622300
Bestellcode	8720169956223
Material-Nr. (12NC)	910925870970
Anzahl pro Verpackung	1
EAN/UPC – Produkt/Kiste	8720169956223
Zähler - Pakete pro Außenkarton	1
EAN Umverpackung	8720169956223
Produktfamiliencode	LL240E [CORELINE TRUNKING GEN2.5 ELECTRICAL]

Abmessungsskizzen

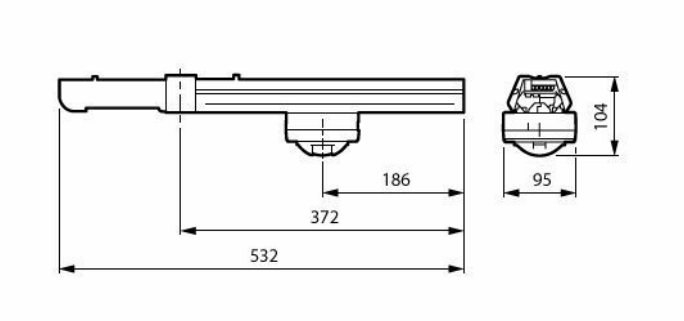

Integrierter Sensor

Sensorbild	Sensorcode	Sensorname	Webseite
	913701071303	MPS3210/05 OCC-DL IA DALI WH 6M S	Produkt-Webseite

Zugehörige Dokumente

Dokumente und Zertifikate	Dokumentname	Herunterladen
Installation Instructions	MI-LL240E-MPS.pdf	Herunterladen

© 2026 Signify Holding. Alle Rechte vorbehalten. Die hier bereitgestellten Informationen können ohne vorherige Ankündigung geändert werden. Signify gibt keine Zusicherungen und übernimmt keine Garantie bezüglich der Richtigkeit oder Vollständigkeit der in diesem Dokument enthaltenen Informationen und haftet nicht für Handlungen, die im Vertrauen darauf ausgeführt werden. Die in diesem Dokument vorgestellten Informationen sind, sofern keine anderslautende Vereinbarung mit Signify besteht, nicht als kommerzielles Angebot gedacht und sind nicht Teil eines Angebots oder Vertrags. Philips und das Philips Schildsymbol sind eingetragene Warenzeichen der Koninklijke Philips N.V.